Manuel d'utilisation original

airwalk®

Dispositif de soutien du poids corporel h/p/cosmos (airwalk)

Dispositif de soutien du poids corporel/délestage avec prévention des chutes en option

Modèles

Gamme de produits :
Dispositif de soutien du poids corporel h/p/cosmos airwalk

airwalk® ap
Numéro d'article : [cos30028]

airwalk® lt
Numéro d'article : [cos30028-lt]

Les droits d'auteur de ce document, des médias, de la conception, du logiciel et de la propriété intellectuelle appartiennent à h/p/cosmos sports & medical gmbh,
sauf mention contraire explicite.
Avertissement : Tous droits réservés. La copie, la reproduction, le prêt, la location, la diffusion publique et la diffusion non autorisés sont interdits.
Sauf erreurs ou omissions (E&O).

Mise au point, production, vente et entretien :

h/p/cosmos sports & medical gmbh
Am Sportplatz 8
DE 83365 Nussdorf-Traunstein
Allemagne
Tél. : +49 86 69 86 42 0
Fax : +49 86 69 86 42 49
service@hpcosmos.com
www.hpcosmos.com
h/p/cosmos EUDAMED ID :
Economic Actor Manufacturer
SRN : DE-MF-000006147

Version du manuel d'utilisation
version 1.4, révision 24/05/2023
N° de commande du mode d'emploi : [cos101676-en]

IMPORTANT ! LISEZ-LE ATTENTIVEMENT AVANT UTILISATION !
CONSERVEZ-LE POUR RÉFÉRENCE ULTÉRIEURE !

Ce manuel d'utilisation est valable uniquement pour la configuration d'origine des dispositifs représentés ci-dessous au moment de leur première livraison.
Référez-vous à la version la plus récente de ce document, disponible à l'adresse suivante : www.hpcosmos.com
https://www.hpcosmos.com/en/contact-support/media-downloads/manuals

Ce manuel d'utilisation est disponible en version imprimable sur demande par e-mail à service@hpcosmos.com

Toute modification de la configuration d'origine de votre dispositif (mises à jour, installation ultérieure d'accessoires, etc.) peut entraîner l'invalidité de ce manuel d'utilisation.
Le cas échéant, prenez toujours en compte la version la plus récente de ce manuel d'utilisation ainsi que le mode d'emploi des accessoires installés ultérieurement
(par ex. gilets de délestage, shorts et harnais) et/ou des produits combinés, tels qu'un tapis de course h/p/cosmos.

- Il est strictement interdit d'apporter des modifications à la conception technique, aux spécifications techniques, à l'étiquetage et aux configurations de ce dispositif et des accessoires qui y sont raccordés.
- Toute modification, utilisation non autorisée, mauvaise qualité ou absence d'entretien/de maintenance entraînera la perte de la responsabilité du fabricant et de la garantie.

Les dernières notes de sécurité sur le terrain FSN et les avertissements de sécurité sont disponibles sur le site Internet de h/p/cosmos :
https://www.hpcosmos.com/en/safety

Basic-UDI : 4050588cos30028RK

UDI-DI airwalk ap : 40505880023050
UDI-DI airwalk ap lt : 40505880025276

EUDAMED SRN : numéro d'enregistrement unique DE-MF-000006147.

Franz Harrer
Président et PDG
h/p/cosmos sports & medical gmbh

Cher client,

Nous vous remercions d'avoir choisi cet appareil haut de gamme.

Depuis sa création en 1988, h/p/cosmos® a une forte influence dans le domaine du sport, de l'athlétisme, de l'ergométrie, de la rééducation et de la science grâce à la mise au point et à la distribution de nouveaux produits, logiciels, solutions systèmes et méthodologies d'application.

La société, basée à Traunstein en Allemagne, est devenue LE spécialiste allemand de la fabrication d'ergomètres de tapis de course, de dispositifs de délestage et de systèmes pour la forme physique, le sport, la science du sport, la médecine sportive, l'athlétisme, la biomécanique, la médecine, la rééducation, la thérapie, l'ergométrie, le diagnostic de performance et la recherche scientifique.

Les nombreuses recherches et innovations menées par h/p/cosmos® ont influencé non seulement la conception et la fonctionnalité des produits, mais aussi leur utilisation et leurs méthodologies.

L'objectif principal de h/p/cosmos® est d'assurer votre réussite grâce à nos appareils.

C'est pourquoi nous proposons des appareils individuels ainsi que des solutions système complètes. Vous trouverez une large gamme d'options et d'accessoires dans ce manuel d'utilisation et sur notre site Internet
www.hpcosmos.com.

Chez h/p/cosmos, notre priorité absolue est la qualité et la sécurité de nos produits.

Ce manuel d'utilisation comprend toutes les informations nécessaires pour faire fonctionner l'appareil correctement et en toute sécurité.

Veuillez les lire attentivement avant d'utiliser l'appareil et les conserver de manière à pouvoir les consulter à nouveau à tout moment.

Nous vous souhaitons une agréable utilisation et espérons que votre appareil h/p/cosmos vous donnera entière satisfaction.

Franz Harrer
Président et PDG
h/p/cosmos sports & medical gmbh

Appareil autonome airwalk ap [cos30028] avec compresseur d'air externe

Dispositif airwalk ap [cos30028] utilisé en combinaison avec un tapis de course h/p/cosmos et un extenseur robowalk

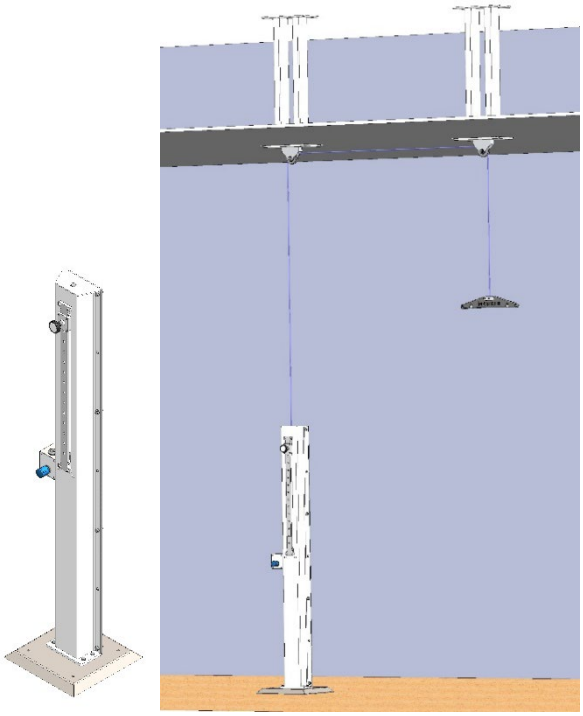

Dispositif airwalk lt [cos30028-lt] monté au sol avec exemple d'installation possible via des poulies montées au plafond

1. Symboles et étiquettes 6
2. Description 7
3. Usage prévu 8
4. Risque résiduel/effets secondaires (méd) 10
5. Utilisation interdite/mauvais usage raisonnablement prévisible 10
6. Exigences générales de sécurité 11
7. Démontage/décrochage du sujet en cas d'urgence 12
8. Application du soutien du poids corporel 13
9. Application – Arrêt de sécurité et de prévention des chutes (en option) 19
10. Dépannage 21
11. Plaque signalétique 22
12. Données techniques 22
13. Pièces détachées et consommables 25
14. Durée de vie prévue 25
15. Mise au rebut 26
16. Installation 27
17. Acheminement pneumatique des tubes 31
18. Vue éclatée et liste de pièces 33
19. Options 34
20. Étiquetage 37
21. Conditionnement 39
22. Maintenance 40
23. Contact 41

© 1988 - 2023 h/p/cosmos sports & medical gmbh | Allemagne tél. +49 86 69 86 42 0 email@hpcosmos.com

1. Symboles et étiquettes

1.1 Symboles utilisés (général)

CE	Marquage CE, preuve de conformité aux exigences essentielles de la directive 93/42/CEE (MDD) relative aux dispositifs médicaux, remplacée par LES EXIGENCES GÉNÉRALES EN MATIÈRE DE SÉCURITÉ ET DE PERFORMANCES énoncées à l'ANNEXE I du règlement (UE) 2017/745 (MDR) relatif aux dispositifs médicaux depuis le 26 mai 2021. Marquage CE, preuve de conformité aux exigences essentielles de santé et de sécurité relatives à la conception et à la construction de machines conformément à l'ANNEXE I de la directive 2006/42/CE (directive relative aux machines)
	Danger – danger à risque élevé. (ISO 3864-2) Si ce danger n'est pas évité, il entraînera la mort ou des blessures graves.
	Avertissement – danger à risque modéré. (ISO 3864-2) Si ce danger n'est pas évité, il pourrait entraîner la mort ou des blessures graves.
	Attention – danger à risque faible. (ISO 3864-2) Si ce danger n'est pas évité, il pourrait entraîner des blessures mineures ou légères.
	Fabricant (ISO 15223-1)
2020-09-30	Date de fabrication (ISO 15223-1)
	Respecter le manuel d'utilisation (DIN EN ISO 7010 M002)
	Compensation de potentiel (CEI 60445)
	Collecte séparée des équipements électriques et électroniques (directive 2012/19/UE)

1.2 Symboles utilisés (transport, conditionnement et stockage)

	Fragile, manipuler avec précaution (ISO 7000-0621)
	Haut (ISO 7000-0623)
	À conserver au sec (ISO 7000-0626)
	Centre de gravité (ISO 7000-0627)
	Limites de température (ISO 7000-0632)
	Ne pas empiler (ISO 7000-2402)

1.3 Étiquettes et marquages figurant sur l'appareil

En cas d'usure visible ou supposée (du dispositif, des accessoires, des étiquettes, etc.), débranchez l'appareil, empêchez son rebranchement, signalez clairement le problème et informez le personnel d'entretien de h/p/cosmos par téléphone et par écrit. Ne modifiez pas les étiquettes et ne les enlevez pas !

Illustration	Description	Numéro de commande
product family: body weight support device h/p/cosmos (airwalk) model: airwalk® ap class: S, I compressed air supply: max. 10 bar max. subject weight: 250 kg / 551 lbs max. support weight: 90 kg / 198 lbs	Plaque signalétique	-
(21)cos30028-0001 (11)141111 UDI (01)40505880023050 2014-11-11 h/p/cosmos h/p/cosmos sports & medical gmbh 83365 Nussdorf-Traunstein / Germany service@hpcosmos.com SN cos30028-0001 Made in Germany	Plaque signalétique d'identification unique du dispositif (UDI) avec numéro de série, fabricant et date de fabrication	-

2. Description

2.1. Conception

L'airwalk ap de h/p/cosmos est un système de délestage, également appelé « dispositif de soutien du poids corporel » (BWS), qui permet de soutenir/d'alléger partiellement le poids du corps. Il est doté d'un arrêt de sécurité en option pour la prévention des chutes. Les applications fréquentes sont les entraînements sur tapis de course avec soutien du poids corporel (BWSTT).

Le système airwalk ap est en acier thermolaqué. Le boîtier des composants constitue la connexion entre les rails et les deux adaptateurs verticaux, qui supportent les deux arceaux. Les deux arceaux soutiennent le guide-câble. Le dispositif chevauche le tapis de course à une hauteur d'environ 2,75 m, comme une grue.

Le mécanisme de délestage est intégré dans l'un des deux adaptateurs verticaux. Un vérin pneumatique assure le délestage du poids. La force de levage est transférée à la barre de délestage via un câble fixe. Le sujet porte un gilet spécial (harnais, éventuellement ceinture thoracique et/ou pantalon/short de délestage), qui est fixé à la barre de délestage.

Pour supporter le sujet, le gilet de délestage fonctionne comme un harnais d'escalade, avec un confort maximum.

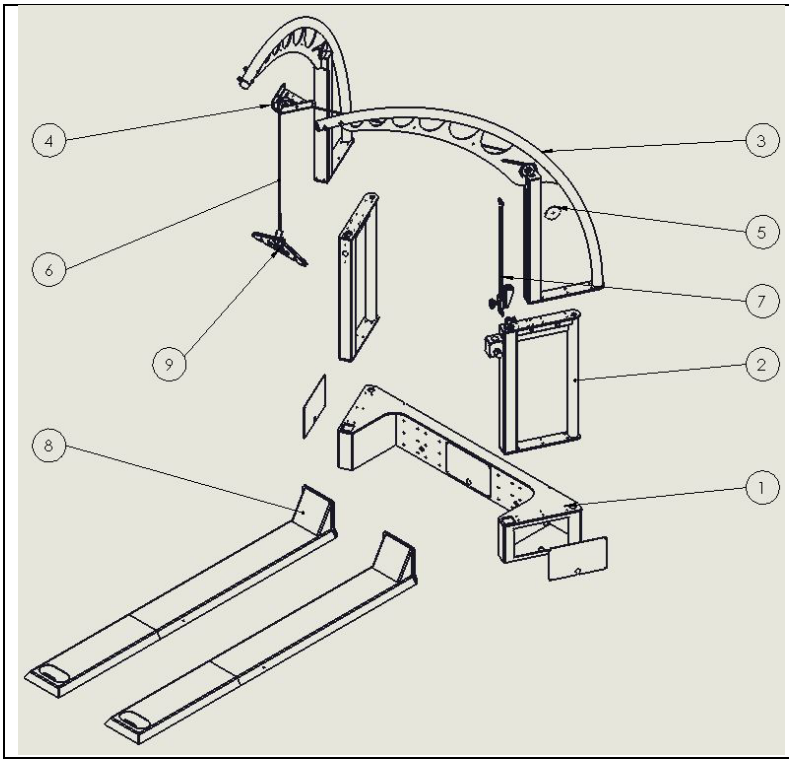

pos.	Description du composant	Réf. article h/p/cosmos
(1)	Boîtier des composants	cos102304
(2)	2 adaptateurs	cos102307
(3)	2 arceaux	cos102305
(4)	Guide-câble	cos102310
(5)	Rouleau + couvercle	cos102316
(6)	Corde (câble)	cos102317
(7)	Butée réglable	cos102312
(8)	2 rails	cos102308
(9)	Barre de délestage	cos102529

2.2. Application

Dans le cadre de la rééducation neurologique et orthopédique, il est important que le patient commence à faire de l'exercice le plus tôt possible. Par conséquent, un système de délestage optimal individuel est crucial pour ce dernier. Les autres applications comptent l'entraînement à la marche, l'entraînement de l'équilibre et l'entraînement fonctionnel dans des conditions de délestage et/ou sécurisées, sans risque de chute. Le système de délestage airwalk de h/p/cosmos procure une démarche naturelle. La suspension à point unique permet un mouvement vertical dynamique lors de la marche tout en offrant une liberté de mouvement et de rotation corporelle le cas échéant. Des sangles de fixation supplémentaires pour une meilleure stabilisation du patient peuvent être utilisées, selon les souhaits ou les recommandations. Le délestage peut être ajusté à l'aide d'une commande manuelle en fonction de la progression de la rééducation.

3. Usage prévu

3.1. Usage prévu

- Soutien du poids corporel d'un sujet (pendant un entraînement/une rééducation à la marche sur tapis de course)
- Protection contre les chutes d'un sujet (pendant un entraînement/une rééducation à la marche sur tapis de course)
- Arrêt d'urgence en cas de chute pendant un entraînement/une rééducation à la marche sur tapis de course
- Entraînement de l'équilibre dans des conditions de délestage et/ou sécurisées
- Mouvement fonctionnel et entraînement à la marche dans des conditions de délestage et/ou sécurisées
- Entraînement en survitesse et en surfréquence en athlétisme (uniquement pour des applications sportives)

Dispositif de prévention des chutes prescrit pour toute application dans laquelle une chute pourrait entraîner un risque inacceptable (par exemple, applications à grande vitesse ou spéciales, applications avec des sujets incapables de supporter leur poids correctement, handicaps physiques, patients ayant subi une opération récente de la hanche, sondes invasives, ostéoporose, etc.)

3.2. Opérateur prévu

- Personnel médical uniquement (pour les applications médicales. Les applications non médicales peuvent également être réalisées par du personnel non médical).
- Personnel qui a été soigneusement formé conformément aux présentes instructions d'utilisation.
- Personnel qui travaille en fonction de la prescription du médecin, lorsque cela s'avère nécessaire et pertinent.
- Le sujet n'est pas l'opérateur prévu.

L'opérateur prévu est toutefois habilité à permettre au sujet de contrôler le dispositif, selon les instructions de l'opérateur prévu et sous la surveillance permanente de celui-ci.

Cela signifie que le fonctionnement de l'appareil relève à tout moment de la responsabilité de l'opérateur prévu, qui prend en compte l'état physique et mental du sujet.

L'opérateur prévu doit se trouver à tout moment à proximité d'au moins un arrêt/une désactivation d'urgence

3.3. Emplacement prévu

- Installations médicales uniquement.
- Pas d'utilisation à domicile ou dans des environnements de soins à domicile (conformément à la norme CEI 60601-1-11).
- Pas d'utilisation en extérieur.
- Pas d'exposition directe aux rayons du soleil.
- Lieu suffisamment éclairé pour une bonne lisibilité des avertissements, des étiquettes, des écrans et des éléments de commande.
- Conditions environnementales correctes (voir « Données techniques »).
- Appareil d'entraînement fixe : aucun déplacement pendant l'utilisation.

3.4. Durée prévue

- En fonction de la prescription du médecin.

3.5. Contre-indications

Contre-indications absolues

(doivent être exclues avant d'utiliser le tapis de course)

- Infarctus aigu du myocarde (de moins de 2 jours)
- Angine de poitrine instable
- Arythmie cardiaque et/ou hémodynamique limitée
- Importante sténose aortique symptomatique
- Insuffisance cardiaque incontrôlée/non compensée
- Embolie pulmonaire ou infarctus pulmonaire aigu(ë)
- Endocardite, myocardite, péricardite aiguë
- Dissection aortique aiguë
- Syndrome coronarien aigu
- Thrombophlébite aiguë des membres inférieurs
- Maladies fébriles
- Grossesse
- Thrombose aiguë
- Plaies récentes, par ex. après une intervention chirurgicale
- Fracture aiguë
- Disque intervertébral endommagé ou maladie traumatique de la colonne vertébrale
- Épilepsie
- Inflammations
- Migraine aiguë

Contre-indications relatives

(L'utilisation peut commencer si les avantages potentiels sont plus importants que les risques.

La décision doit être prise par le médecin avant l'utilisation du tapis de course.)

- Sténose coronaire gauche principale
- Maladie artérielle principale
- Cardiopathie valvulaire de gravité moyenne
- Perturbation de l'équilibre électrolyte connue
- Hypertonie artérielle (RR > 200 mm Hg syst. > 110 mm Hg diast.)
- Tachyarythmie ou bradyarythmie
- Cardiomyopathie hypertrophique et autres formes d'obstruction de la voie d'éjection
- Blocage auriculo-ventriculaire de degré supérieur
- Anémie
- Handicap physique et/ou mental conduisant à une incapacité à effectuer l'exercice convenablement
- Dispositifs médicaux partiellement invasifs (sondes, perfusions, cathéters, fixateurs externes, etc.)
- Stimulateur cardiaque
- Trouble visuel (vision < 30 % selon l'OMS)

D'autres contre-indications peuvent se présenter. Elles doivent être évaluées par le médecin en charge du patient.

En cas de contre-indications relatives, le personnel médical doit surveiller en permanence le sujet.

Sources :
http://leitlinien.dgk.org (Société allemande de cardiologie)
www.acc.org (American College of Cardiology Foundation)
www.americanheart.org (American Heart Association)
http://my.americanheart.org/idc/groups/ahaecc-internal/@wcm/@sop/documents/downloadable/ucm_423807.pdf

La liste ci-dessus n'est pas exhaustive. Le médecin en charge du patient doit toujours déterminer si le traitement est adapté : il assumera l'entière responsabilité médicale du traitement. Dans le cadre de cette décision, il doit notamment évaluer, pour chaque cas individuel, les risques et effets secondaires possibles du traitement par rapport aux avantages. La situation individuelle du sujet joue en outre un rôle tout aussi important que l'évaluation des risques de base pour des groupes de patients spécifiques.

Étant une discipline scientifique, la médecine évolue constamment en fonction des nouvelles connaissances et des progrès réalisés. Il incombe ainsi au médecin en charge du patient d'actualiser continuellement ses connaissances en lisant les dernières publications scientifiques et d'acquérir de nouvelles connaissances au cours du traitement.

4. Risque résiduel/effets secondaires (méd)

Après la réduction des risques, la plupart des risques sont « acceptables ». Seuls quelques risques restent « généralement acceptables ».
Il existe des risques résiduels, comme la chute d'une personne entraînant des abrasions cutanées, des ecchymoses, des fractures ou, dans le pire des cas, la mort si les mesures de prévention des chutes ne sont pas appliquées ou ne sont pas correctement appliquées.
Ces risques peuvent survenir pendant l'utilisation ainsi que lors de l'entrée ou de la sortie de l'appareil.
De plus, il existe un risque résiduel tel qu'une surcharge involontaire du sujet due à un mauvais fonctionnement, une mauvaise évaluation ou une mauvaise utilisation par l'opérateur.
Le risque résiduel de coincement de vêtements/chaussures/doigts/cheveux ou d'autres parties du corps dans les pièces mobiles ne peut pas non plus être exclu. Les informations de sécurité figurant dans le manuel d'utilisation permettent de réduire ces risques.
Il ne saurait être exclu qu'une utilisation non autorisée ou interdite puisse entraîner des risques qui ne sont pas encore pris en compte et que les risques déjà pris en compte puissent avoir été mal estimés. Il n'est pas non plus exclu que l'utilisation quotidienne du produit médical puisse présenter des risques supplémentaires.
Pour les applications médicales telles que l'entraînement à la marche avec barres parallèles, il existe des solutions de substitution, comme l'entraînement à la marche au-dessus du sol, assurée uniquement par le thérapeute.
Cependant, les avantages de l'entraînement à la marche avec barres parallèles par rapport à ces solutions de substitution sont nettement plus importants que le risque résiduel de chute ou de surcharge, avec les conséquences connues que cela implique.
Dans cette analyse des risques, « l'état actuel » de l'appareil a été évalué.
Après l'évaluation et la validation du produit, il y a très peu de chance qu'un risque inacceptable apparaisse.
L'appareil (sa construction, sa fonction ainsi que l'application prévue) ne représente pas (dans des conditions normales) de risques injustifiables pour le sujet, l'utilisateur, l'opérateur ou des tiers.
En outre, le risque de blessure ou même de décès dû à un mauvais fonctionnement de ce dispositif médical est très faible.
En plus de 30 ans d'histoire et avec de nombreux dispositifs médicaux sur le marché mondial, un tel incident n'a jamais été signalé.

5. Utilisation interdite/mauvais usage raisonnablement prévisible

- Ne modifiez pas le système et ne le connectez pas à d'autres équipements qui ne sont pas explicitement déclarés compatibles par tous les fabricants concernés.
- Le système ne doit pas être utilisé sans un personnel spécialisé formé avec la plus haute rigueur et sans que le personnel ait été formé aux règles de sécurité.
- Le sujet doit immédiatement interrompre l'entraînement s'il commence à ressentir des malaises ou des vertiges et doit consulter un médecin.
- Les sujets portant un stimulateur cardiaque ou présentant quelque restriction physique que ce soit doivent consulter un médecin avant d'utiliser le dispositif et demander son autorisation.
- En cas de dysfonctionnements et/ou de défauts détectés et/ou supposés ou d'étiquettes d'avertissement de sécurité illisibles, l'appareil doit être mis hors service, clairement signalé comme tel et désactivé. Le fournisseur et le personnel d'entretien agréé doivent en être informés par écrit.
- En aucun cas, un sujet/patient ou un autre utilisateur ne doit être surchargé ou soumis à des efforts excessifs.
- Toutes les interdictions au chapitre « Exigences générales de sécurité ».
- Utilisation autre que l'utilisation prévue explicitement mentionnée.

6. Exigences générales de sécurité

Danger

- Le dispositif doit rester inaccessible aux enfants (< 12 ans) sans surveillance.
- Un entraînement inadapté ou excessif pourra entraîner des blessures ou des problèmes de santé.
- Assurez-vous toujours que le dispositif est installé sur une base stable et plane.

Selon la norme EN 20957-1

- Pour toute application où la chute peut entraîner un risque inacceptable (par ex. patients récemment opérés de la hanche, sondes invasives, ostéoporose, etc.) et si le poids du sujet > 100 kg, le harnais de sécurité de la ceinture pectorale cos14903-04-xxx doit être utilisé en complément.
- Chaque fois qu'un patient tombe dans le gilet de délestage, la stabilité du gilet ne peut plus être garantie et il doit être remplacé.
- Avant de régler la force de délestage, assurez-vous toujours que la corde n'est pas enroulée autour d'une partie du corps du sujet.
- La barre de délestage oscille librement ; veillez toujours à ce qu'elle ne heurte pas le sujet (par ex. sa tête).
- Avant de raccorder le dispositif à une alimentation en air comprimé, vérifiez que la vanne de commande manuelle est bien fermée. Sinon, la barre de délestage basculera immédiatement. Par conséquent, déverrouillez le bouton rotatif et faites-le tourner dans le sens anti-horaire jusqu'à la butée.
- Déconnectez le dispositif de l'alimentation en air comprimé lors des tâches de maintenance ou de nettoyage afin d'éviter tout mouvement inopportun.
- Le dispositif doit uniquement être utilisé par un personnel professionnel agréé et dûment formé.
- Respectez les limites relatives au poids maximal du sujet (voir « Caractéristiques techniques »/« Plaque signalétique »).
- Observez les instructions relatives à la désinfection régulière du gilet de délestage/harnais de sécurité après chaque séance d'entraînement (voir « Application »).
- N'utilisez pas le dispositif en combinaison avec des dispositifs autres que ceux prévus (voir « Caractéristiques techniques »).
- N'utilisez pas le dispositif si l'une des contre-indications s'applique (voir la liste des contre-indications).
- Tout(e) entretien, réparation ou modification non autorisé(e) est interdit(e) et entraînera l'annulation de toute responsabilité et de la garantie.
- N'utilisez pas le dispositif dans des conditions environnementales autres que celles décrites dans le chapitre « Caractéristiques techniques ».
- En cas d'évanouissement, le sujet doit être immédiatement décroché afin d'éviter un traumatisme causé par la suspension.
- En cas d'usure, le dispositif doit être immédiatement mis hors service
- En cas de dysfonctionnement détecté ou présumé, de défaut, ou d'étiquette de sécurité illisible, le dispositif doit être immédiatement arrêté, marqué comme tel et protégé contre toute remise en service. Le personnel d'entretien agréé doit en être informé par écrit.
- L'utilisation du dispositif est uniquement autorisée pour des personnes correctement sécurisées par la ceinture thoracique/le gilet de délestage. L'estimation doit être réalisée par le thérapeute ou le médecin.
- Le raccordement à l'alimentation en air comprimé doit être accessible à tout moment par l'utilisateur !
- Vérifiez toujours la position adéquate de la glissière avec le sujet ! Les genoux du sujet ne doivent pas toucher la surface de course lorsqu'il est suspendu dans le gilet/harnais.
- Avant de désactiver le mode coussin d'air/arrêt en cas de chute, vérifiez que le système n'est pas sous pression.
- L'emplacement prévu doit présenter une condition de compensation de potentiel appropriée (par ex. boulon PE).
- Le câble doit être remplacé par un technicien agréé h/p/cosmos au moins tous les 12 mois ou plus tôt en cas de dommages visibles ou supposés.

Gestion des risques

Tout incident grave survenu en rapport avec le dispositif doit être signalé au fabricant et à l'autorité compétente de l'État membre de l'UE dans lequel l'utilisateur et/ou le patient est établi.
Voir également la base de données EUDAMED : https://ec.europa.eu/tools/EUDAMED/#/screen/home

h/p/cosmos EUDAMED ID Economic Actor Manufacturer : SRN : DE-MF-000006147

7. Démontage/décrochage du sujet en cas d'urgence

Étape	Image	Description
1.	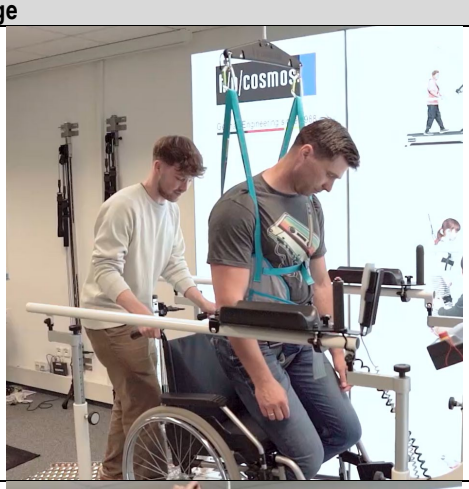	Si le sujet perd connaissance en cours d'utilisation du tapis de course, arrêtez le tapis et placez une chaise/un fauteuil roulant sous le sujet.
2.	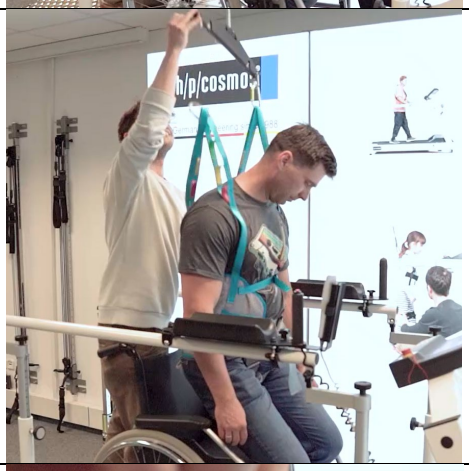	Utilisez les mousquetons de libération d'urgence pour décrocher le sujet de la barre de délestage. Assurez-vous que le patient est assis en toute sécurité.
3.	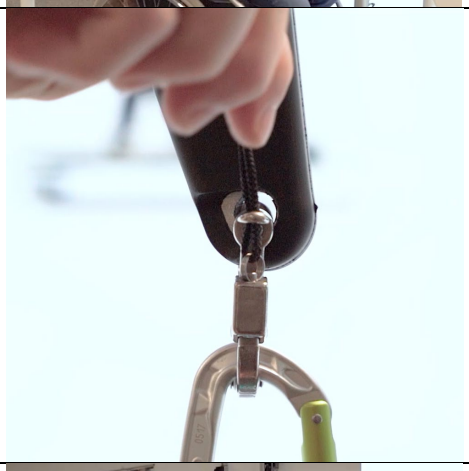	Pour cela, tirez fermement sur la corde du mousqueton.
4.	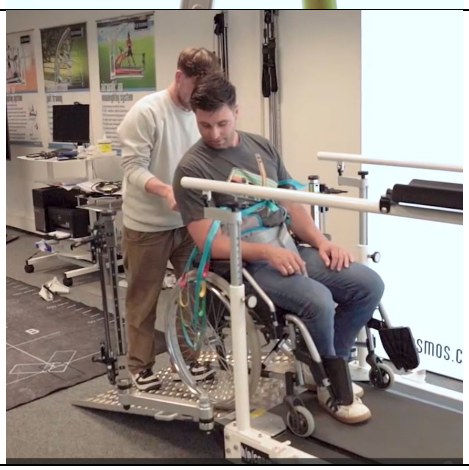	Évacuez le sujet du tapis de course et prodiguez-lui les premiers soins.

8. Application du soutien du poids corporel

8.1. Fonctions générales

Étape	Image	Description
5.	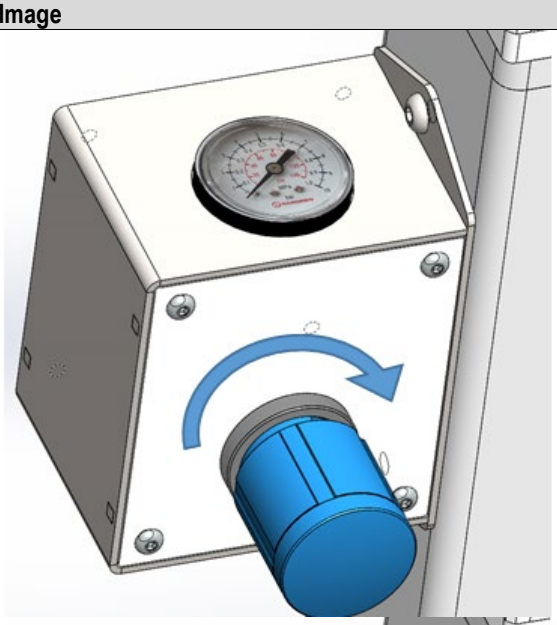	**Augmentation de la force de délestage** Faites tourner le bouton de commande dans le sens horaire (tirez sur le bouton s'il est verrouillé).
6.	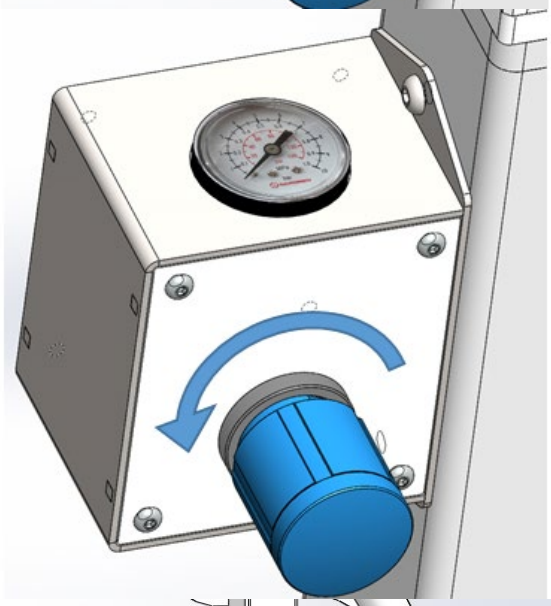	**Diminution de la force de délestage** Faites tourner le bouton de commande dans le sens anti-horaire (tirez sur le bouton s'il est verrouillé).
7.	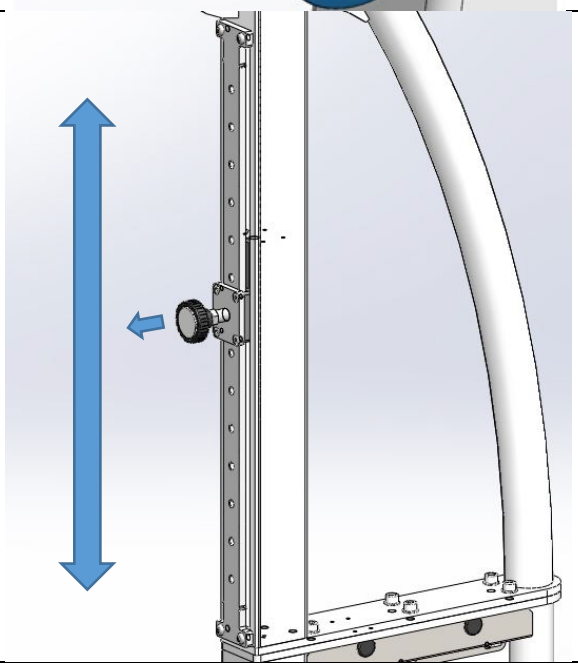	**Réglage de l'arrêt en cas de chute** Tirez sur le bouton et déplacez la glissière vers le haut ou le bas afin d'ajuster la position de l'arrêt en cas de chute. Réglez la position de la glissière en fonction de la taille du sujet. Les genoux du sujet ne doivent pas toucher la surface de course lorsque ce dernier est suspendu par le gilet/harnais.

© 1988 - 2023 h/p/cosmos sports & medical gmbh | Allemagne tél. +49 86 69 86 42 0 email@hpcosmos.com

8.	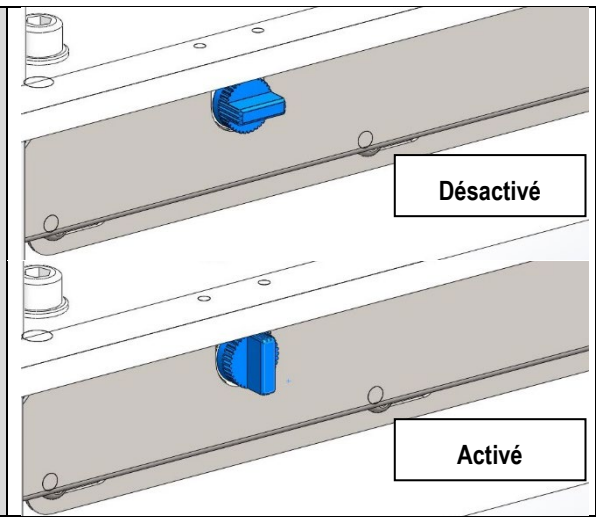	**Mode coussin d'air/arrêt en cas de chute** (en option) Mode coussin d'air : aucune alimentation en air continue n'est requise (réduit le bruit/la consommation d'énergie). Désactivé : bouton en position horizontale Activé : bouton en position verticale **Avertissement !** Avant de désactiver le mode coussin d'air/arrêt en cas de chute, vérifiez que le système n'est pas sous pression. **La vanne de commande manuelle est entièrement tournée dans le sens anti-horaire !**

8.2. Maintenance préventive

Étape	Image	Description
1.	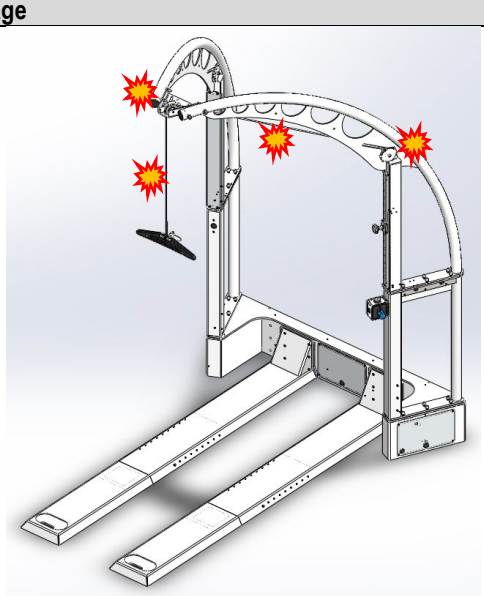	Vérifiez l'usure du câble. Vérifiez que les rouleaux bougent librement. Vérifiez l'usure des tubes accessibles et du gilet. **Avertissement !** En cas d'usure ou de dysfonctionnement, le dispositif doit être mis hors service jusqu'à ce que le composant usé soit remplacé. **Avertissement !** Le câble doit être remplacé par un technicien agréé h/p/cosmos au moins tous les 12 mois ou plus tôt en cas de dommages visibles ou supposés.

© 1988 - 2023 h/p/cosmos sports & medical gmbh | Allemagne tél. +49 86 69 86 42 0 email@hpcosmos.com

8.3. Mise en place du gilet de délestage, du short et de la ceinture thoracique

Étape	Image	Description
1.		Le gilet soutient la taille. Avant de mettre le gilet, desserrez toutes les sangles. Des vêtements près du corps et antidérapants empêchent le gilet de trop remonter. Un ajustement serré fournit un meilleur soutien et un plus grand confort. http://ergolet.gofiqr.com/ERDyFQ Lisez toujours les instructions et les avertissements de tous les accessoires utilisés ! **Avertissement !** Pour toute application dans laquelle la chute peut entraîner un risque inacceptable et si le poids du sujet > 100 kg, le harnais de sécurité de la ceinture pectorale cos14903-04-xxx doit être appliqué en complément. Utilisez les élingues d'extension fournies pour raccorder le harnais.
2.		En complément du gilet, des collants/shorts en néoprène de différentes tailles peuvent être utilisés pour assurer un délestage modéré : cos10095-neo-S cos10095-neo-M cos10095-neo-L cos10095-neo-XL Lisez toujours les instructions et les avertissements de tous les accessoires utilisés ! **Avertissement** ! Pour toute application dans laquelle la chute peut entraîner un risque inacceptable, le harnais de sécurité de la ceinture pectorale cos14903-04-xxx doit être appliqué en complément.

© 1988 - 2023 h/p/cosmos sports & medical gmbh | Allemagne tél. +49 86 69 86 42 0 email@hpcosmos.com

3.	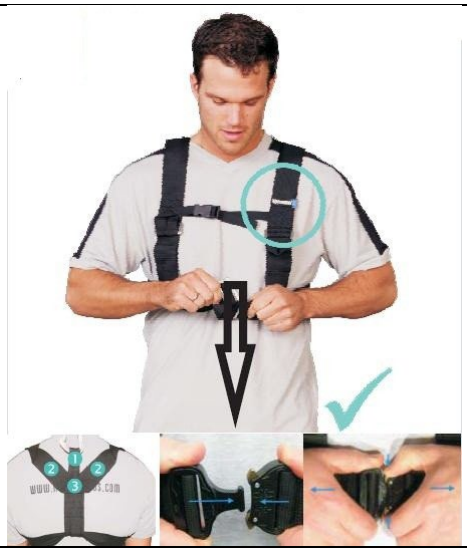	<u>Mettre la ceinture thoracique cos14903-04-xx</u> Mettez la ceinture thoracique de manière à ce que le logo h/p/cosmos se trouve à l'avant. Afin d'attacher le mousqueton, positionnez la sangle verticale (1) sous les sangles d'épaule (2), face au corps, délestant ainsi la couture du joint (3). ⚠⚠ **Avertissement !** Si la ceinture thoracique est positionnée différemment, elle risque de se desserrer et ne pas empêcher les chutes. Lisez toujours les instructions et les avertissements de tous les accessoires utilisés !

© 1988 - 2023 h/p/cosmos sports & medical gmbh | Allemagne tél. +49 86 69 86 42 0 email@hpcosmos.com

8.4. Traitement/délestage

Étape	Image	Description
1.	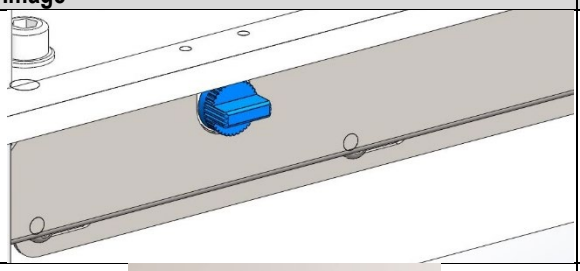	<u>Désactivation du mode coussin d'air.</u> Faites tourner le bouton pour le placer en position horizontale. **Avertissement !** Faites tourner le bouton lentement et assurez-vous que le système n'est pas sous pression.
2.		Connectez le dispositif pour activer l'alimentation en air comprimé. **Avertissement !** Avant le raccordement à l'alimentation en air comprimé active, assurez-vous que le système n'est pas sous pression. **La vanne de commande manuelle est entièrement tournée dans le sens anti-horaire !**
3.		<u>Fixation du gilet de délestage à la barre de délestage</u> Utilisez les mousquetons fournis pour la fixation ; si le sujet est petit, servez-vous des extensions. **Avertissement !** <u>Harnais de sécurité de la ceinture thoracique cos14903-04-xx</u> Pour toute application dans laquelle la chute peut entraîner un risque inacceptable et si le poids du sujet > 100 kg, le harnais de sécurité doit être appliqué en complément.
4.	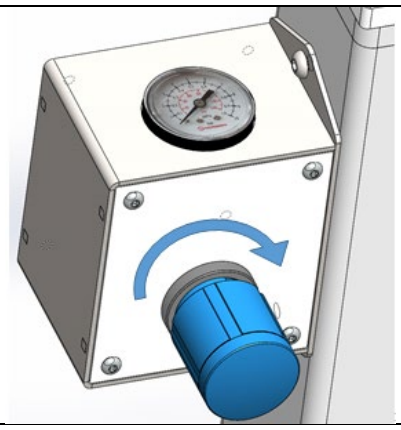	<u>Levage du sujet (depuis un fauteuil roulant)</u> Faites tourner **<u>doucement</u>** le bouton de commande dans le sens horaire et, si possible, demandez au sujet d'aider au processus. Moins la force nécessaire est importante pour soulever le sujet, moins le gilet remontera.
5.	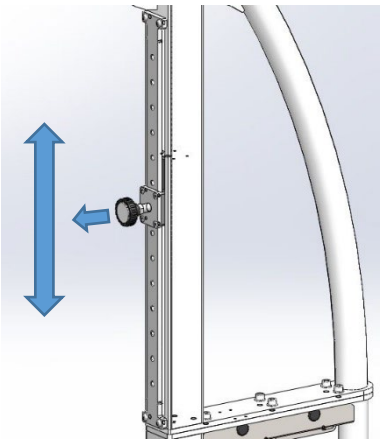	<u>Réglage de la position d'arrêt d'urgence</u> Lorsque le sujet se tient bien debout, tirez sur le bouton et déplacez la glissière vers le bas jusqu'au cran précédant la position la plus basse possible. Le mouvement vertical du sujet est à présent limité. **Avertissement !** Il est impossible de réajuster le bouton à tirer et la glissière permettant de régler la position de l'arrêt en cas de chute si le sujet est inconscient ou ne peut pas se lever. Ainsi, la descente d'un sujet à l'aide de la valve de contrôle de la pression d'air peut ne pas fonctionner tant qu'il n'a pas atteint une position de fauteuil roulant. Voir aussi « Démontage d'urgence ».

6.	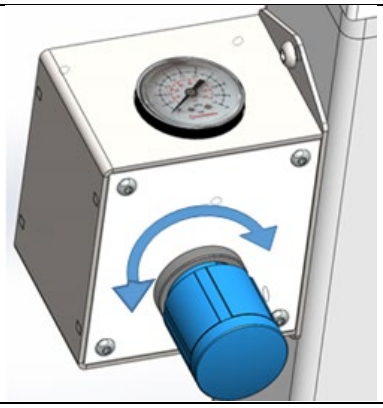	<u>Réglage de la force de délestage</u> Ajustez la force de délestage en tournant le bouton de commande jusqu'à ce que la valeur souhaitée soit atteinte par l'aiguille. Démarrez les exercices. ⚠⚠ **Avertissement !** Surveillez en permanence le sujet.
		<u>Fin du traitement/session d'entraînement</u>
7.	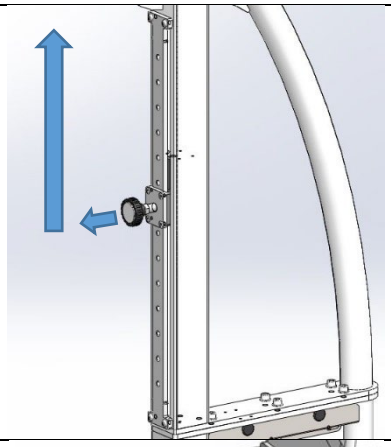	<u>Réglage de l'arrêt d'urgence à la position d'origine</u> Demandez au sujet de se tenir debout sur les pieds et de tenir fermement les rampes du tapis de course. Tirez sur le bouton et poussez la glissière complètement vers le haut. Le mouvement vertical du sujet est à présent libre.
8.	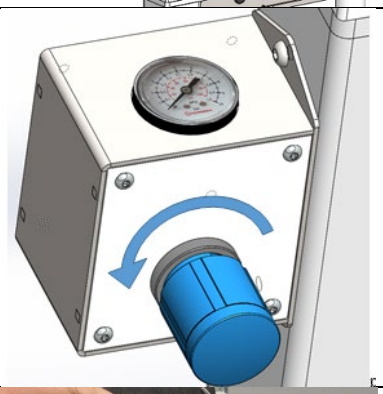	<u>Abaissement du sujet (pour l'asseoir dans son fauteuil roulant)</u> Après l'entraînement, tournez doucement le bouton de commande dans le sens anti-horaire pour réduire complètement le délestage. Si possible, demandez au sujet d'aider au processus.
9.		<u>Libération du sujet de la barre de délestage</u> Assurez-vous que le sujet peut se tenir debout de manière stable et ferme ou qu'il est assis dans le fauteuil roulant. Ouvrez les mousquetons. Retirez le gilet et/ou la ceinture thoracique et/ou les collants/shorts en néoprène.
10.		<u>Nettoyage</u> Le fabricant du gilet de délestage recommande un nettoyage à l'aide d'un produit désinfectant dilué. Le dispositif doit être nettoyé selon les réglementations de votre établissement. h/p/cosmos recommande du Bacillol AF, numéro de commande [cos12179-01_0.5l].

Vous trouverez de plus amples informations, images et vidéos dans le « Manuel d'utilisation – thérapie avec tapis de course en rééducation »
https://www.hpcosmos.com/sites/default/files/uploads/documents/20230428_cos14963-01-app-man-en_hpcosmos_robowalk_applicationmanual_treadmill_therapy_en.pdf

© 1988 - 2023 h/p/cosmos sports & medical gmbh | Allemagne tél. +49 86 69 86 42 0 email@hpcosmos.com

9. Application – Arrêt de sécurité et de prévention des chutes (en option)

Étape	Image	Description
1.	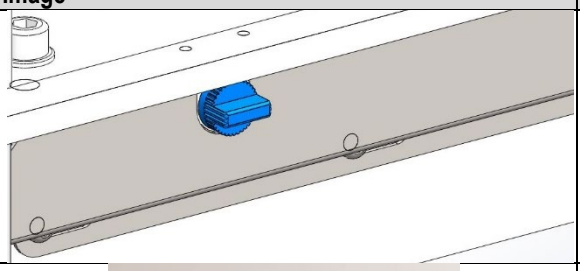	<u>Désactivation du mode coussin d'air.</u> Faites tourner le bouton pour le placer en position horizontale. ⚠⚠ **Avertissement !** Faites tourner le bouton lentement et assurez-vous que le système n'est pas sous pression.
2.		Connectez le dispositif pour activer l'alimentation en air comprimé. ⚠⚠ **Avertissement !** Avant le raccordement à l'alimentation en air comprimé active, assurez-vous que le système n'est pas sous pression. **La vanne de commande manuelle est entièrement tournée dans le sens anti-horaire !**
3.	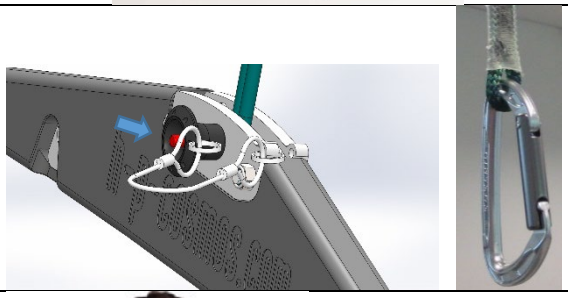	<u>Retrait de la barre de délestage</u> Appuyez sur le bouton rouge pour retirer le boulon. Attachez un crochet/mousqueton directement à la boucle du câble. Utilisez les élingues d'extension fournies si nécessaire.
4.		<u>Mise en place de la ceinture thoracique</u> Mettez la ceinture thoracique de manière à ce que le logo h/p/cosmos se trouve à l'avant. Afin d'attacher le mousqueton, positionnez la sangle verticale (1) sous les sangles d'épaule (2), face au corps, délestant ainsi la couture du joint (3). ⚠⚠ **Avertissement !** Si la ceinture thoracique est positionnée différemment, elle peut se desserrer.
5.	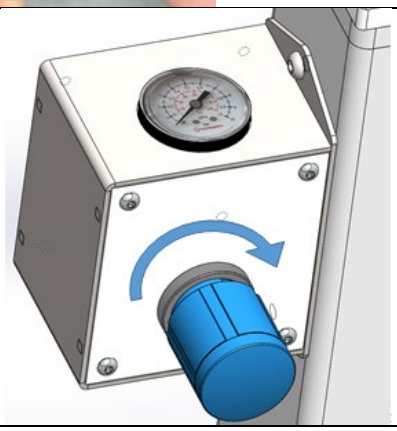	<u>Levage du câble</u> Appliquez une très légère pression afin de monter la boucle du câble dans la position souhaitée. Après l'étape 4, le câble ne doit pas être trop tendu ou trop lâche et doit permettre un style de marche/course sans restriction, sans tension sur le câble.

6.	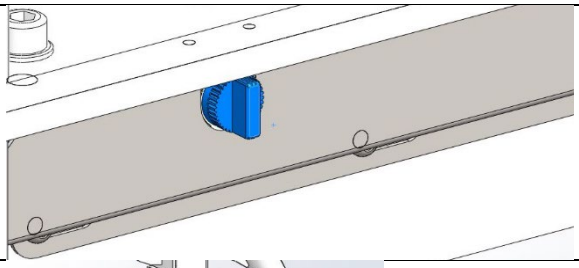	<u>Utilisation du mode coussin d'air/arrêt en cas de chute</u> Tournez le bouton en position verticale afin de fermer la vanne. La boucle du câble restera dans la position définie. Réajustez-le au besoin.
7.	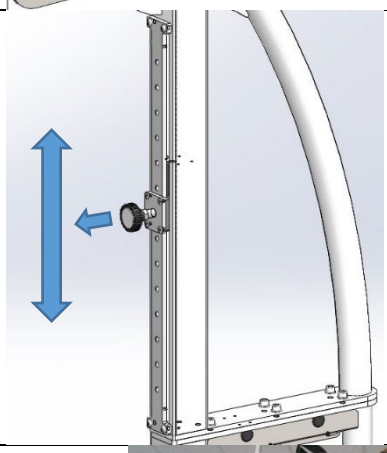	<u>Réglage de la position d'arrêt d'urgence</u> Lorsque le sujet se tient bien debout, tirez le bouton et déplacez la glissière aussi bas que possible sans activer l'arrêt de sécurité. Le mouvement vertical du sujet est à présent limité. En cas de chute, le tapis de course s'arrêtera.
8.		<u>Vérification du fonctionnement avec le sujet</u> Expliquez à quoi il sert au sujet. Laissez le sujet s'abaisser le plus bas possible. Les genoux du sujet ne doivent pas toucher la surface de course lorsque le sujet est suspendu dans le gilet/harnais Le terminal utilisateur affiche le message « pull stop ».
9.		<u>Nettoyage</u> Le fabricant du gilet de délestage recommande un nettoyage à l'aide d'un produit désinfectant dilué. Le dispositif doit être nettoyé selon les réglementations de votre établissement. h/p/cosmos recommande du Bacillol AF, numéro de commande [cos12179-01_0.5l].

© 1988 - 2023 h/p/cosmos sports & medical gmbh | Allemagne tél. +49 86 69 86 42 0 email@hpcosmos.com

10. Dépannage

Étape	Image	Description
1.		Câble trop court (la barre de délestage touche la tête du sujet) Utilisez les extensions (voir photo).
2.	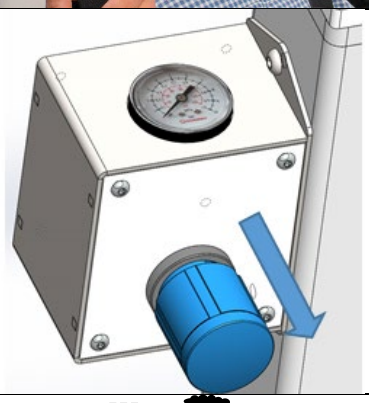	Le bouton de commande ne bouge pas Le bouton est verrouillé. Tirez légèrement dessus pour le déverrouiller. Remarque : Si le bouton est complètement tiré, enfoncez-le simplement à nouveau.
3.	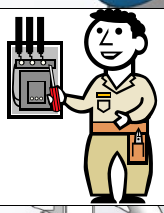	Le câble frotte Appelez un technicien
4.	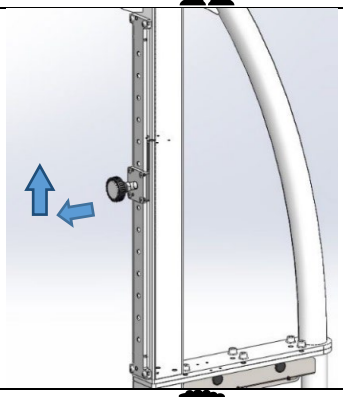	Arrêt d'urgence en option : Le « pull stop » est activé pendant l'entraînement La position de l'arrêt en cas de chute peut être trop basse Déplacez la glissière d'un cran vers le haut
5.	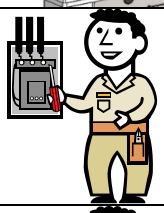	Arrêt d'urgence en option : Le « pull stop » ne fonctionne pas Appelez un technicien
6.	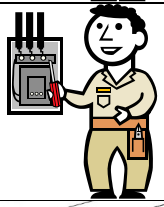	Augmentation de la perte de pression/Activation fréquente du compresseur Appelez un technicien
7.	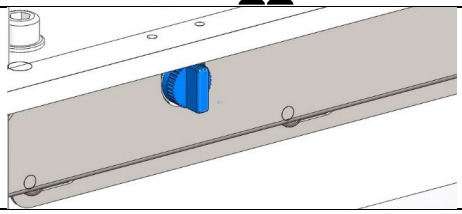	Tension du câble lors de l'utilisation du mode arrêt en cas de chute Abaissez la position de la boucle de câble/du harnais de sécurité Assurez-vous que le mode balance est activé

11. Plaque signalétique

product family:	body weight support device h/p/cosmos (airwalk)			CE
model:	airwalk® ap			MD
class:	S, I	compressed air supply:	max. 10 bar	
max. subject weight: 250 kg / 551 lbs				
max. support weight: 90 kg / 198 lbs				

(21)cos30028-0001
(11)141111
UDI
(01)40505880023050

2014-11-11 h/p/cosmos

h/p/cosmos sports & medical gmbh
83365 Nussdorf-Traunstein / Germany
service@hpcosmos.com

SN cos30028-0001

Made in Germany

12. Données techniques

Données standard dans le carton, solutions en option disponibles en supplément sous le carton.

12.1. Dimensions de l'airwalk ap

Longueur	240 cm (pour tapis de course 150) 260 cm (pour tapis de course 170) 280 cm (pour tapis de course 190)	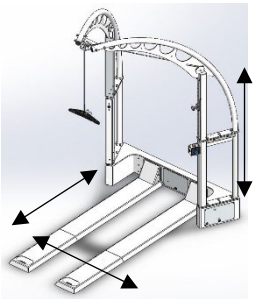
Largeur	180 cm	
Hauteur	274 cm	
Poids	305 kg	
Poids de charge	≤ 2,5 kN/m² (tapis de course inclus)	
Conditionnement	Sur demande	
Solution en option pour plafond bas : sur demande		
Solution en option pour sujets de plus de 2 m : sur demande		

12.2. Dimensions de l'airwalk lt

Les dimensions de l'airwalk lt dépendent de la situation de la pièce et du mode d'installation des poulies de montage au plafond.

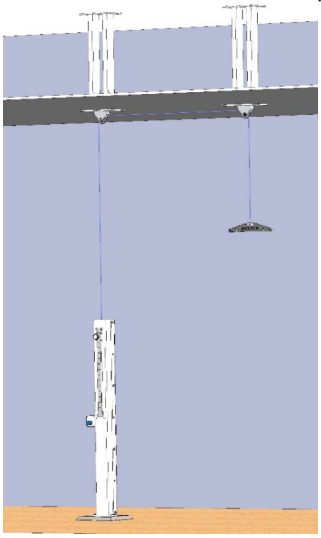

12.3. Données de performance

Soutien	Soutien dynamique approx. 0 à 90 kg (pression d'entrée de 10 bars) 0 à 70 kg (pression d'entrée de 8 bars) 0 à 50 kg (pression d'entrée de 6 bars)	
Plage verticale	75 cm (env.)	
Rotation	360°	
Solution en option pour un poids corporel supérieur : 0 à 120 kg (réglages moins diversifiés), [cos102492]		
Solution en option pour un poids corporel supérieur : 0 à 160 kg (réglages moins diversifiés), [cos102493]		
Solution en option pour un poids corporel supérieur : 0 à 240 kg (réglages moins diversifiés), [cos102494]		

12.4. Données relatives au sujet

Taille min.	150 cm (options disponibles)	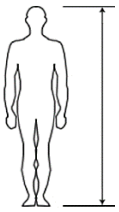
Taille max.	200 cm (options disponibles) Restrictions pour inclinaison > 10 %	
Poids min.	15 kg	
Poids max.	250 kg (options disponibles)	
Solution en option pour les sujets plus petits : extensions pour une taille minimale du sujet < 150 cm.		
Solution en option pour sujets de plus de 2 m : sur demande		
Solution en option pour des sujets plus lourds : sur demande		

12.5. Unité de commande

Affichage	Manomètre analogique Barre d'affichage, kg, lb (options sur demande)	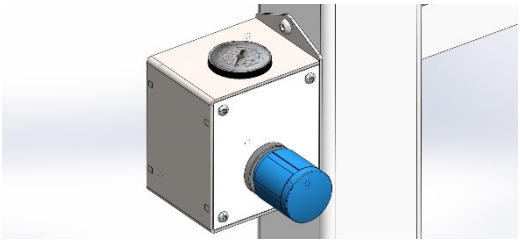
Fonctionnement	Bouton de commande (options sur demande)	
Précision	5 kg (options sur demande)	

12.6. Accessoires fournis

Avertissement !

Lisez toujours les instructions et les avertissements de tous les accessoires utilisés !

Brochure du dispositif	Inclut le manuel d'utilisation, etc.	
Gilet de délestage	Taille M, tour de poitrine 93 à 105 cm cos10095-vest-M (options disponibles)	
Harnais de sécurité de la ceinture thoracique	Taille M, tour de poitrine 85 à 115 cm cos14903-04-M (avec arrêt d'urgence en option)	

Option pour les sujets plus petits :	Gilet de délestage	Taille XXS	Poitrine 62 à 75 cm	cos10095-vest-XXS
Option pour les sujets plus petits :	Gilet de délestage	Taille XS	Poitrine 76 à 84 cm	cos10095-vest-XS
Option pour les sujets plus petits :	Gilet de délestage	Taille S	Poitrine 85 à 92 cm	cos10095-veste-S
Option pour les sujets de grande taille :	Gilet de délestage	Taille L	Poitrine 106 à 114 cm	cos10095-vest-L
Option pour les sujets de grande taille :	Gilet de délestage	Taille XL	Poitrine 116 à 130 cm	cos10095-vest-XL
Option pour les sujets plus petits :	Harnais de sécurité	Taille XXS	Poitrine 45 à 65 cm	cos14903-04-XXS
Option pour les sujets plus petits :	Harnais de sécurité	Taille XS	Poitrine 55 à 75 cm	cos14903-04-XS
Option pour les sujets plus petits :	Harnais de sécurité	Taille S	Poitrine 65 à 95 cm	cos14903-04-S
Option pour les sujets de grande taille :	Harnais de sécurité	Taille L	Poitrine 105 à 135 cm	cos14903-04-L
Option pour les sujets de grande taille :	Harnais de sécurité	Taille XL	Poitrine 125 à 155 cm	cos14903-04-XL
Option pour les sujets agiles :	Short en néoprène	Taille S	Taille 55 à 92 cm	cos10095-neo-S
Option pour les sujets agiles :	Short en néoprène	Taille M	Taille 93 à 105 cm	cos10095-neo-M
Option pour les sujets agiles :	Short en néoprène	Taille L	Taille 106 à 114 cm	cos10095-neo-L
Option pour les sujets agiles :	Short en néoprène	Taille XL	Taille 115 à 123 cm	cos10095-neo-XL
Remplacez après deux ans d'utilisation ou 4 ans après la fabrication ou plus tôt en cas de dommages visibles ou supposés.				

12.7. Tapis de courses compatibles

Tapis de course h/p/cosmos 150/50 (pluto/mercury)	
Tapis de course h/p/cosmos 170-190 (quasar/pulsar)	
Tapis de course h/p/cosmos 170/-190 3p quasar/pulsar)	
Tapis de course h/p/cosmos 200-300/75-125 (venus/saturn) airwalk lt, uniquement	
Autres tapis de courses sur demande et uniquement après confirmation écrite de h/p/cosmos	

12.8. Conditions environnementales

Transport et stockage		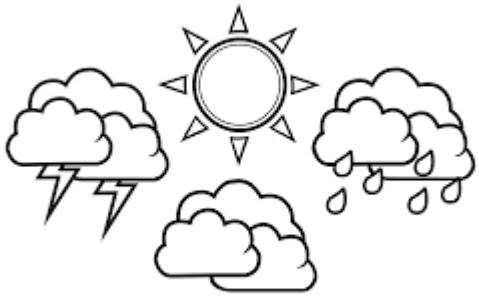
Température	-30 à +50 °C	
Humidité	0 à 95 % Sans condensation	
Pression atmosphérique	700 à 1 060 hPa	
Fonctionnement		
Température	+10 à +30 °C	
Humidité	0 à 70 % Sans condensation	
Pression atmosphérique	700 à 1 060 hPa	

12.9. Données normatives

Classe d'utilisation (selon EN 20957)	Classe S (prof./commercial) Classe I (besoins particuliers)	§
Sécurité mécanique	EN 20957-1	
Sécurité pneumatique	IEC 60601-1, clause 9.7	
Exigences pour la conformité CE	MDR (UE) 2017/745 Directive européenne 2006/42/CE	
Classe de risques (selon MDR)	Classe I	

12.10. Informations supplémentaires

Raccordement de l'air comp.	Selon ISO 4414	...
Alimentation en air comp.	10 bars max. selon ISO 8573-1:2010	
Compresseur	Disponible en option (une alimentation en air comprimé est nécessaire pour utiliser l'airwalk) Compresseur recommandé : Sans huile et silencieux Pression 8 bars ou 10 bars Débit de sortie de 50 litres/min minimum Réservoir de minimum 3,5 litres	
Câble	Câble PES/PE, Ø 6 mm	
Couleur du châssis	Blanc pur RAL 9010	
Émission de bruit	50 dB max. (avec compresseur h/p/cosmos)	
Solution en option pour d'autres couleurs de châssis : sur demande		

13. Pièces détachées et consommables

Comme toutes les tâches d'installation et de réparation ainsi que la plupart des tâches de maintenance doivent être effectuées uniquement par des techniciens formés et agréés, les informations sur les pièces détachées et les consommables sont uniquement disponibles auprès de l'équipe de maintenance h/p/cosmos :
service@hpcosmos.com
https://www.hpcosmos.com/en/products/service

14. Durée de vie prévue

Châssis	10 ans	Ces informations sont uniquement valables pour l'utilisation prévue, sous réserve que les intervalles de maintenance recommandés soient respectés et que chaque tâche de maintenance et de réparation soit effectuée par des techniciens agréés h/p/cosmos.
Rouleaux	10 ans	
Composants pneumatiques	10 ans	
Gilets/pantalons	2 ans d'utilisation 4 ans max.	
Câble	1 an	

15. Mise au rebut

Aux frais et à la demande du client, h/p/cosmos peut prendre en charge la mise au rebut des dispositifs obsolètes ou défectueux. Veuillez écrire à service@hpcosmos.com pour recevoir une offre détaillée.

Nos dispositifs sont composés de métaux galvanisés et thermolaqués de divers fabricants et qualités, de pièces en acier inoxydable, de pièces en aluminium, de plastiques, de caoutchouc, de composants électroniques avec câbles, circuits imprimés et condensateurs ainsi que de batteries. Ces matériaux peuvent être recyclés au centre de recyclage officiel de votre commune ou par des entreprises d'élimination des déchets agréées.

16. Installation

Étape	Image	Description
1.		Matériel requis : – jeu de clés Allen (3 à 10 mm) – 2 clés à fourche, 17 mm – 1 clé à fourche, 19 mm – 2 clés à fourche, 24 mm – Clé dynamométrique 85 Nm avec clé Allen 10 mm – Du carton – Une deuxième personne pour aider (étapes 4 + 5)
2.		Comparez le bon de livraison avec le dispositif livré. Tous les éléments (dispositif, accessoires, brochure du dispositif, etc.) doivent être complets et non endommagés.
3.	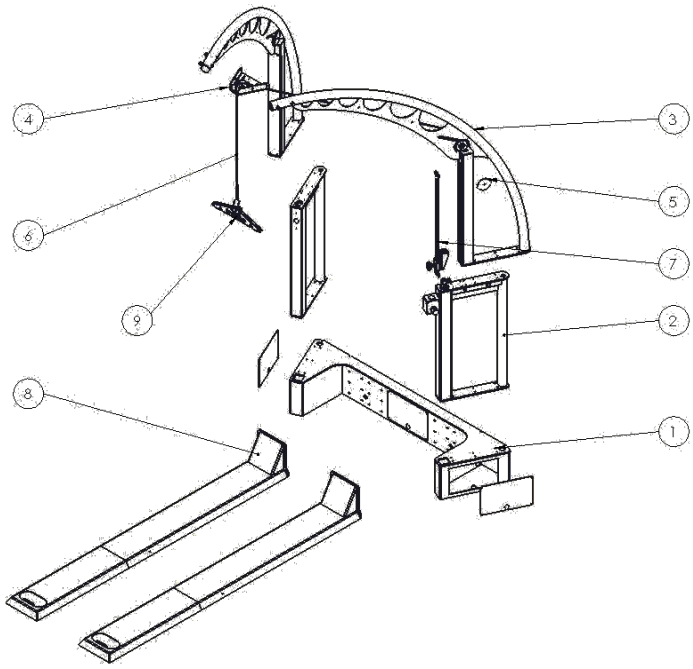	<u>Aperçu</u> (1) Boîtier des composants (2) 2 adaptateurs (3) 2 arceaux (4) Guide-câble (5) Poulie + couvercle (6) Câble (7) Butée réglable (8) 2 rails (9) Barre de délestage REMARQUE : l'adaptateur avec la commande manuelle fixée, de même que l'arceau avec la butée réglable, sont placés à droite dans la configuration standard (comme le montre la figure).

4.	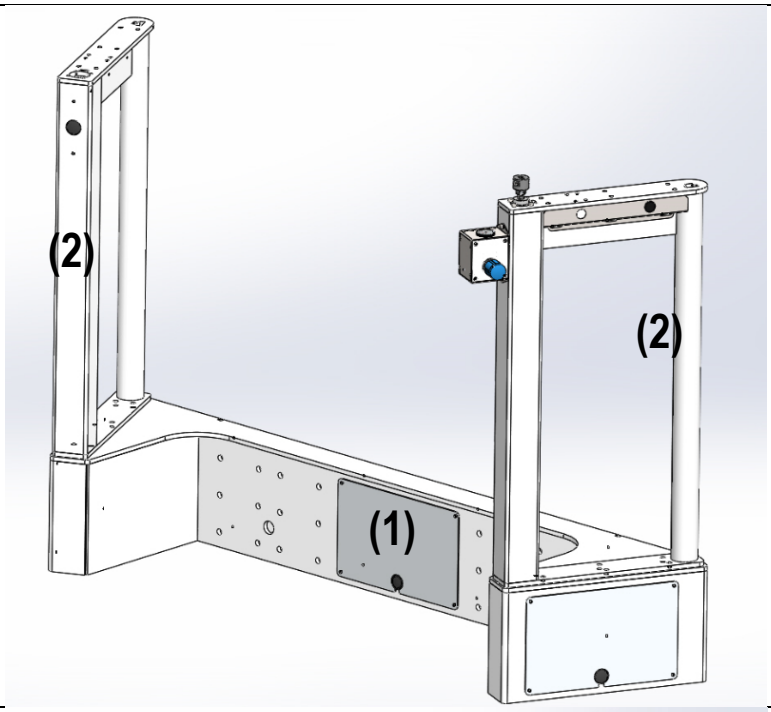	Placez le boîtier des composants (1) sur une surface plane et propre. Placez les adaptateurs (2) sur le boîtier des composants et fixez-les avec 12 vis de culasse M10x25 avec rondelles. ATTENTION : faites glisser les tubes de 6 mm dans les trous correspondants du boîtier des composants.
5.	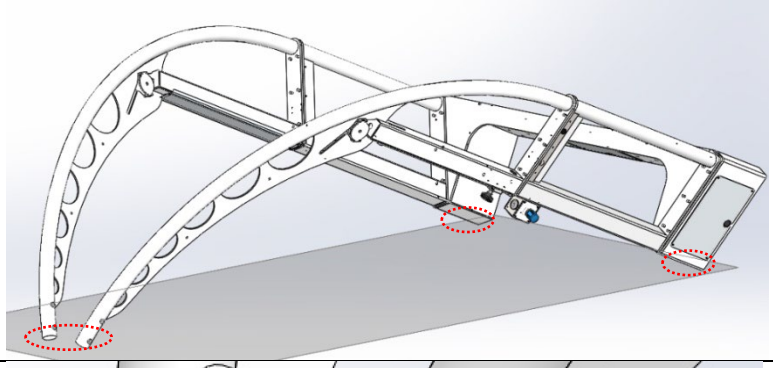	Placez le renfort en carton sous les zones marquées du boîtier des composants et les extrémités des arceaux et inclinez le boîtier afin que les arceaux (3) puissent être fixés à l'aide de 12 vis de culasse M10x25 avec rondelles, tandis que le boîtier est maintenu par une deuxième personne.
6.	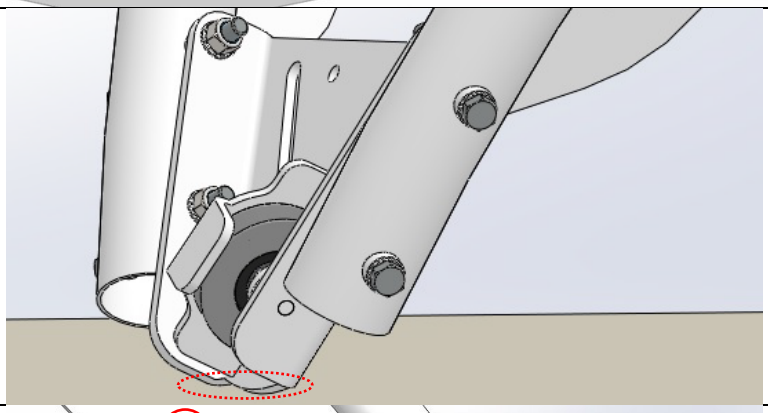	Raccordez les extrémités des arceaux au module guide-câble (4) à l'aide des 4 vis à tête hexagonale M10x100, de 8 rondelles et des écrous de blocage.
7.	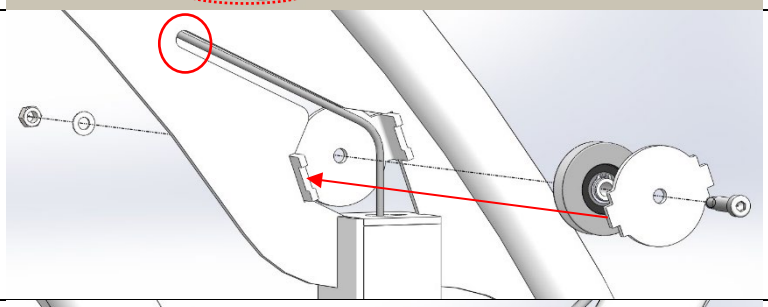	Tirez le câble à travers le tube carré de l'arceau pour le faire sortir par le trou supérieur. Assemblez l'arceau, la poulie et le couvercle de la poulie comme illustré (placez les pointes du couvercle dans les encoches correspondantes).
8.	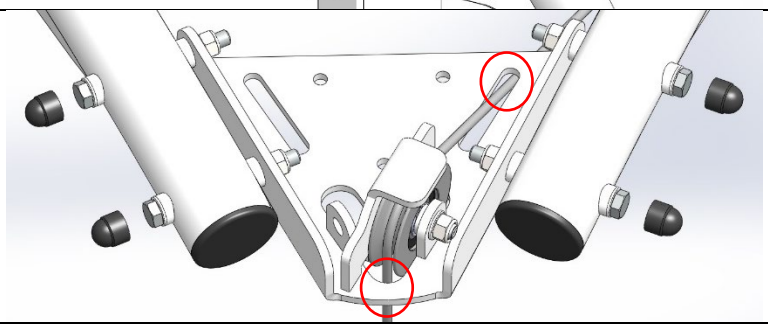	Tirez le câble à travers le module guide-câble (illustration : unité de délestage à droite). Couvrez les têtes de vis avec les capuchons en plastique. Faites basculer le dispositif pour le remettre debout.

© 1988 - 2023 h/p/cosmos sports & medical gmbh | Allemagne tél. +49 86 69 86 42 0 email@hpcosmos.com

9.	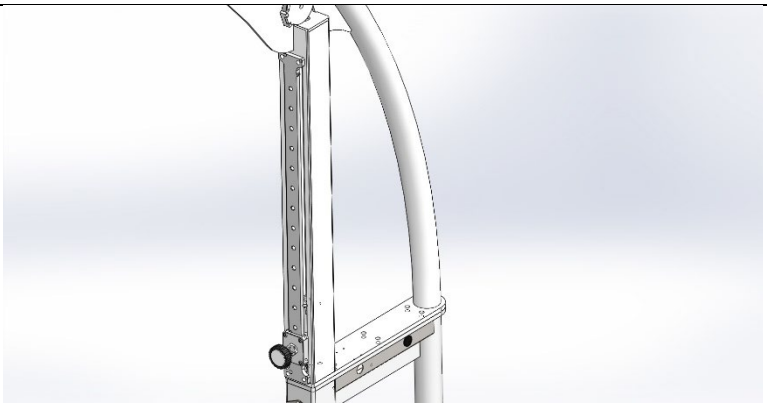	Insérez le module de butée réglable et fixez-le avec 4 vis à tête goutte de suif M8x25. REMARQUE : le câble doit passer dans la rainure au milieu de la glissière ! Si le dispositif est équipé de l'arrêt de sécurité en option, consultez le chapitre « Options » pour obtenir plus d'instructions.
10.	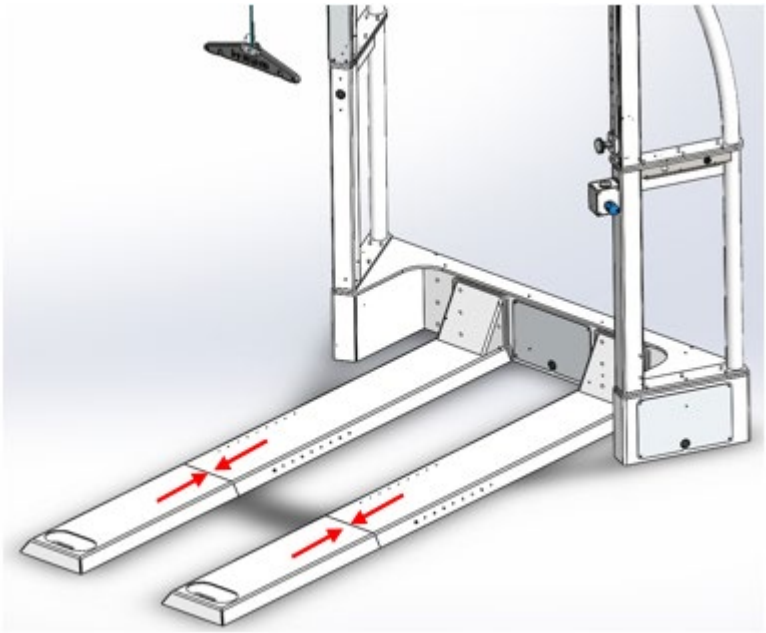	Placez les deux rails devant le boîtier des composants. Réglez l'espace entre les parties avant et arrière des rails en fonction du type de tapis de course et fixez-les en place avec 4 vis à tête goutte de suif M8x16 : 150/50 – pas d'espace 170/65 – espace de 20 cm 190/65 – espace de 40 cm REMARQUE : pour éviter les risques de collision avec certains accessoires du tapis de course (par ex. la stimulation visuelle Zebris), il peut être nécessaire d'ajuster l'espace afin que la trajectoire d'inclinaison du tapis de course soit dégagée.
11.	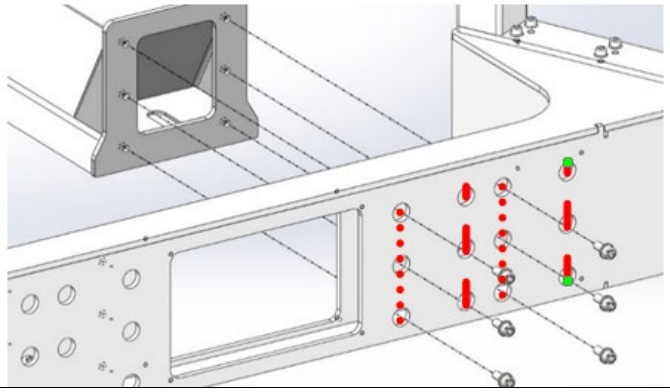	Ajustez la distance des rails en fonction du type de tapis de course. Paire intérieure de trous (rouge) pour dimension xx/50, paire extérieure (vert) pour dimension xx/65. Fixez les rails au boîtier de composants à l'aide de 12 vis de culasse M12x30 avec rondelles. Utilisez un couple de 85 Nm.

© 1988 - 2023 h/p/cosmos sports & medical gmbh | Allemagne tél. +49 86 69 86 42 0 email@hpcosmos.com

12.	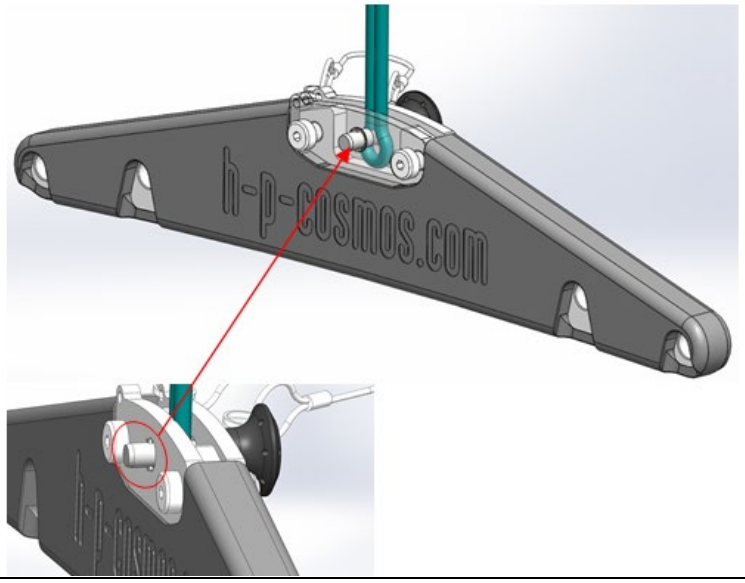	Raccordez la boucle du câble à la barre de délestage à l'aide de la goupille de verrouillage. Appuyez sur le bouton rouge, poussez <u>entièrement</u> la goupille dans le trou et relâchez le bouton rouge. Assurez-vous que les crans empêchent la goupille de verrouillage de glisser.
13.	Pas d'illustration	Procédez au contrôle des fonctions. Utilisez la liste de contrôle du chapitre : « Maintenance ».
14.	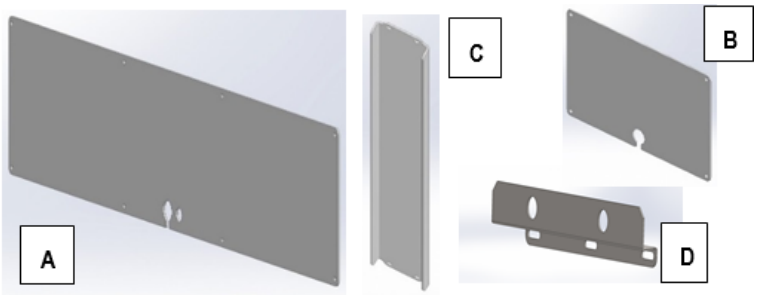	Montez les plaques de recouvrement et les fiches : - face arrière de la plaque de recouvrement de l'adaptateur de composant (A) - 2 plaques de recouvrement de l'adaptateur de composant (B) - plaque de recouvrement de l'arceau (C) - plaque de recouvrement du raccordement du vérin (D)
15.	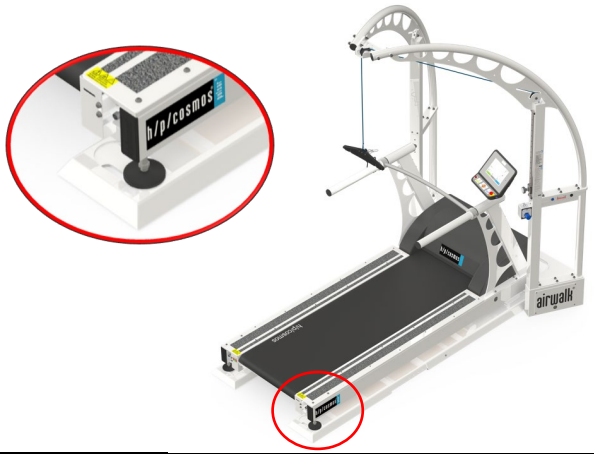	Installez le tapis de course en respectant les instructions de son manuel d'installation. Les pieds réglables du tapis de course doivent s'insérer dans les espaces des planchers.
16.		Connectez la compensation de potentiel
17.	Pas d'illustration	Procédez au contrôle des fonctions selon la liste de contrôle du chapitre « Maintenance ».

© 1988 - 2023 h/p/cosmos sports & medical gmbh | Allemagne tél. +49 86 69 86 42 0 email@hpcosmos.com

17. Acheminement pneumatique des tubes

N°	Image	Description
1.	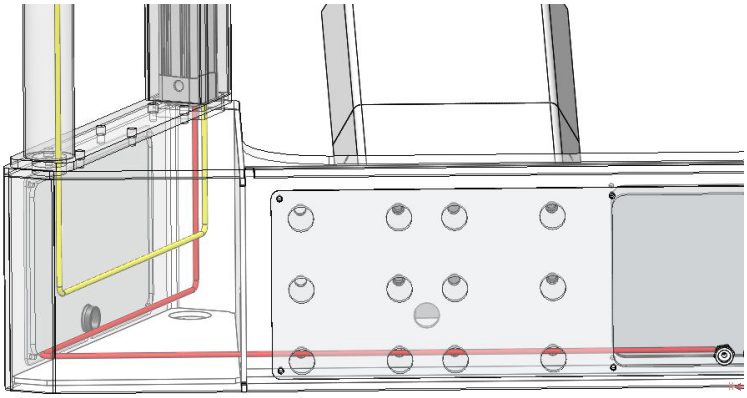	**Attention !** Dans ce manuel, le tube noir (cos11285) est représenté en jaune (2,45 m) et en rouge (2,15 m) à des fins d'illustration. Instructions : Le tube rouge traverse le support de composant airwalk ap (cos102304ral9010) et arrive dans l'adaptateur 275 cm RH airwalk ap (boîtier compartiment).
2.	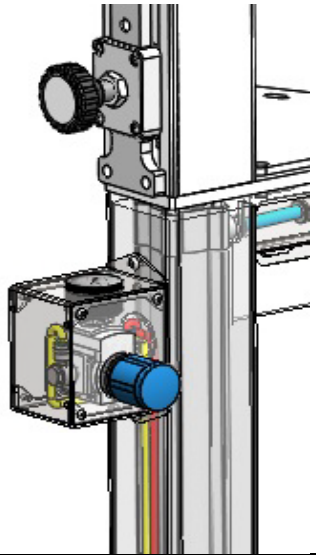	Ensuite, le tube rouge longe le vérin (cos102480) jusqu'à arriver dans le corps de vanne (cos103290).
3.	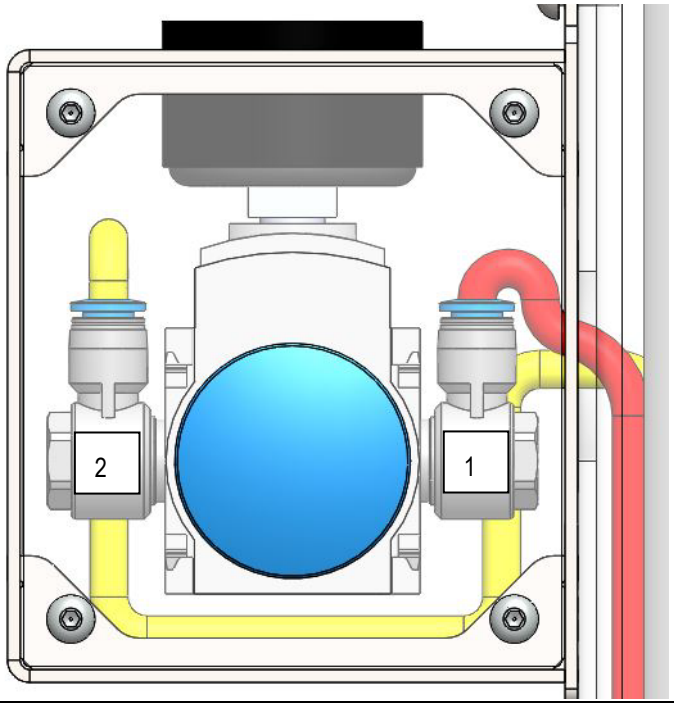	Le tube rouge est connecté au port 1 de la vanne de régulation airwalk ap Festo (cos102340). Le tube jaune est relié au port 2 de la vanne de régulation airwalk ap Festo (cos102340). Les ports sont marqués sur la vanne de régulation airwalk ap Festo (cos102340) avec le numéro correspondant.

4.	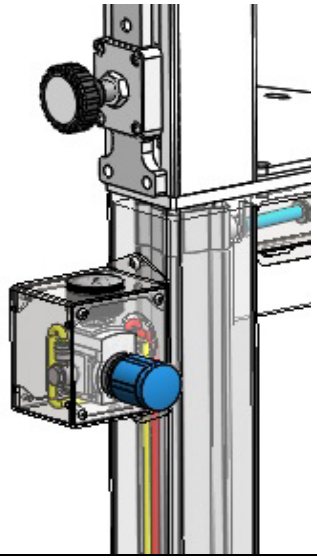	Le tube jaune longe le vérin vers le bas via l'adaptateur 275 cm RH airwalk ap (cos102307-01ral9010) jusqu'à arriver dans le support de composant airwalk ap (cos102304ral9010).
5.	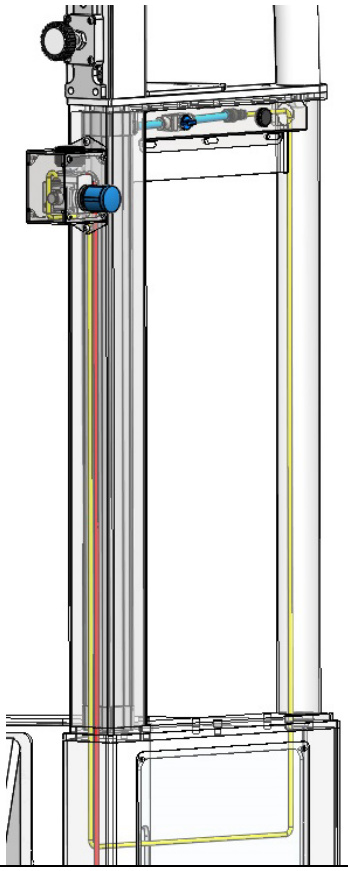	Ensuite, le tube jaune va vers le haut en traversant le support de composant airwalk ap (cos102304ral9010) et à travers l'adaptateur 275 cm RH airwalk ap (cos102307-01ral9010). Le tube va vers l'extérieur à travers l'alésage.
6.	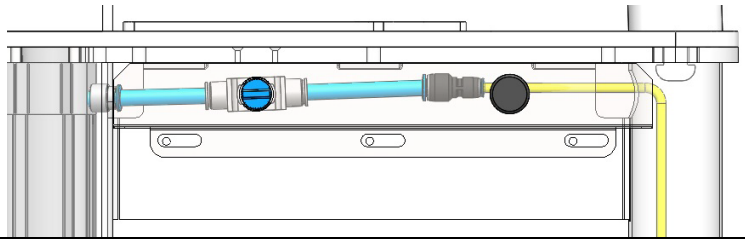	Reliez les deux tubes bleus (cos102333 tuyau d'air comprimé 10 mm) au cylindre 40 (cos102480), à la vanne d'arrêt airwalk ap (cos102393) et au connecteur à fiche droit 10-6 (cos103282). Reliez le tube jaune au connecteur 6 mm du connecteur à fiche conique (cos103282).

7.	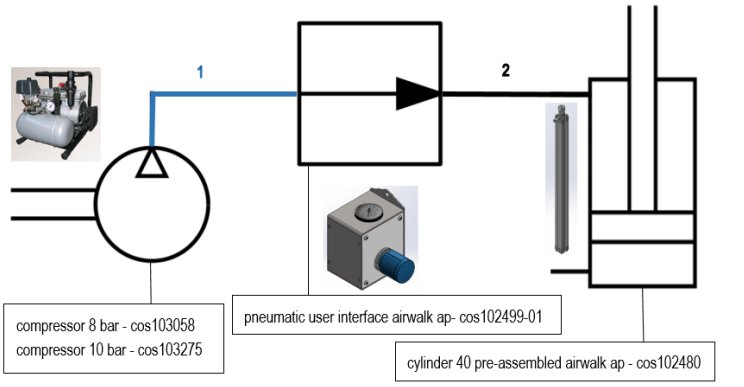	Représentation schématique avec les symboles du schéma de circuit.

18. Vue éclatée et liste de pièces

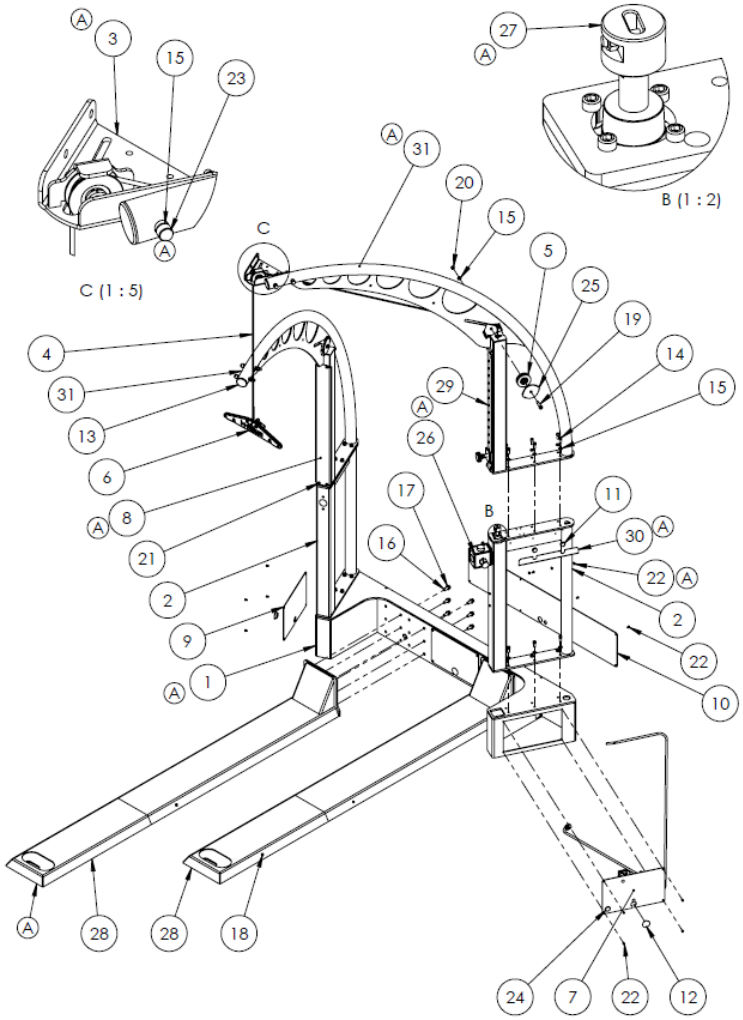

pos.	qté	Description	Référence d'article
(1)	1	Boîtier des composants	cos102304
(2)	2	Adaptateur (pour une hauteur de pièce de 275 cm)	cos102307
(3)	1	Poulie de déviation supérieure	cos102310
(4)	1	Câble de délestage	cos102317
(5)	1	Poulie préassemblée	cos102316
(6)	1	Barre de délestage	cos102529
(7)	1	Module pneumatique	cos102328
(8)	1	Plaque de recouvrement de l'arceau	cos102314
(9)	1	Plaque de recouvrement du boîtier des composants	cos102315
(10)	1	Plaque de recouvrement arrière du boîtier des composants	cos102430
(11)	1	Bouchon en caoutchouc d = 22 mm, noir	cos14132
(12)	7	Capuchon en plastique d = 30 mm, noir	cos10535
(13)	2	Capuchon en plastique d = 60 x 1,5 - 2 mm, noir	cos10228
(14)	24	Vis à tête cylindrique ISO 4762 M10x25-8.8	cos11013
(15)	46	Rondelle plate ISO 7089-10-200HV	cos10548
(16)	12	Vis à tête cylindrique M12x30-8.8 VZ	cos11018
(17)	12	Rondelle plate ISO 7089 – 10-200HV	cos10549
(18)	4	Vis à tête goutte de suif M8x16-A2-70	cos12634
(19)	2	Vis de fixation ISO 7370-M10x35-12.9	cos13299
(20)	6	Écrou d'arrêt de vis M10-8 VZ	cos10596
(21)	8	Vis à tête goutte de suif M8x25-A2-70	cos11883
(22)	27	Vis à tête goutte de suif M6x10-A2-70	cos16671
(23)	4	Vis hexagonale ISO 4017 M10x100-8.8	cos10615
(24)	1	Bouchon en caoutchouc d = 25 mm, noir	cos12967
(25)	2	Plaque de recouvrement de la poulie	cos102306
(26)	1	Module fixe de commande opérateur	cos102499
(27)	1	Vérin pneumatique préassemblé 40 mm	cos102480
(28)	2	Rail	cos102308
(29)	1	Butée réglable	cos102312
(30)	1	Plaque de recouvrement du tube de vérin	cos102313
(31)	2	Arceau assemblé	cos102305
(32)	4	Capuchon de recouvrement de vis à tête hexagonale M10	cos13158

© 1988 - 2023 h/p/cosmos sports & medical gmbh | Allemagne tél. +49 86 69 86 42 0 email@hpcosmos.com

19. Options

N°	Image	Description
8.	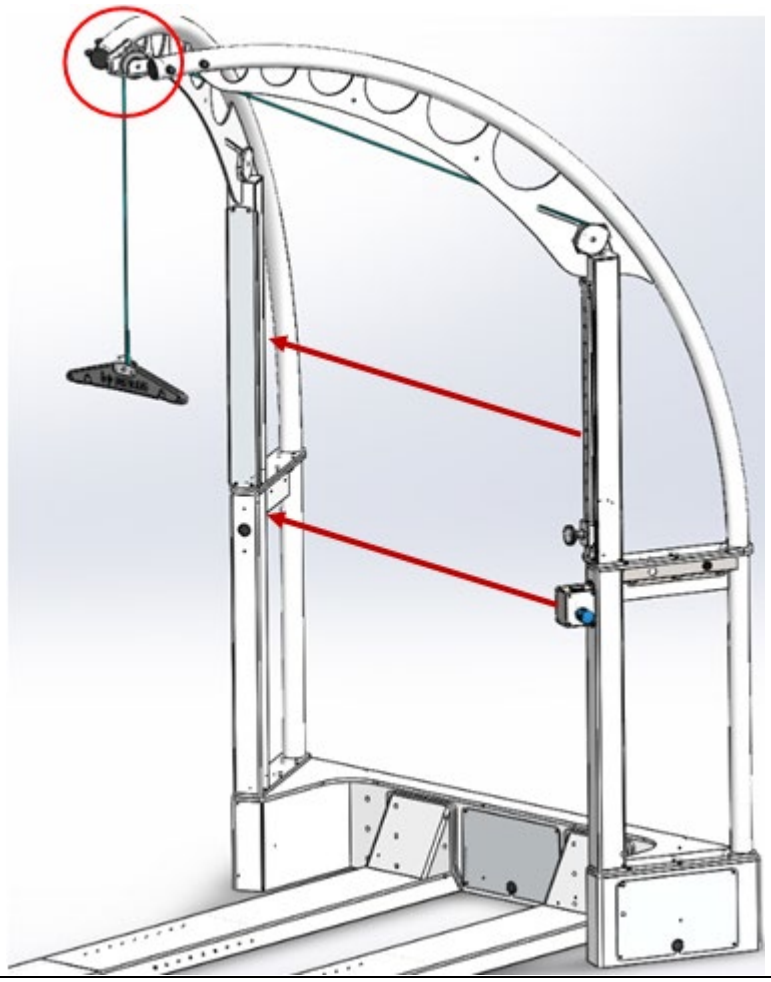	Installation des composants de délestage sur la gauche : - Adaptateur avec commande manuelle et butée réglable à monter du côté gauche - Prenez garde à l'alignement correct du câble le long de l'arceau et du module guide-câble.
9.	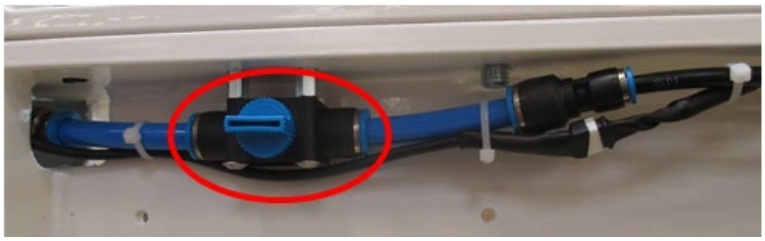	Mode coussin d'air/arrêt en cas de chute : - Retirez le tube d'alimentation du vérin et coupez à 92 mm - Insérez la vanne du coussin d'air - Fixez les boulons d'écartement à la plaque à bride (coupez le filetage si nécessaire) - Vissez la valve sur les boulons d'écartement avec 2 vis à tête cylindrique M4x25 - Fixez le câble et le tube avec 3 attaches de câble

10.	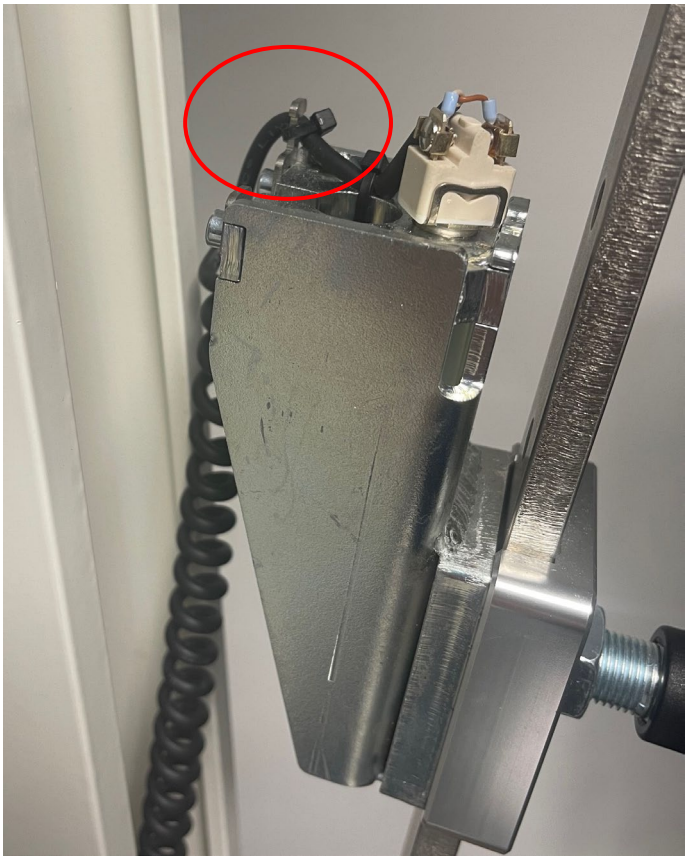	Arrêt d'urgence : - Vissez l'interrupteur d'arrêt d'urgence dans le filetage de la glissière d'arrêt et fixez le câble avec un serre-câble sur le bord
		- Faites passer le câble à travers le trou dans la partie supérieure de l'adaptateur. - Branchez la fiche d'arrêt d'urgence au tapis de course. La position de la prise dépend de l'appareil (terminal utilisateur ou avant de l'appareil sous le capot moteur).

11.	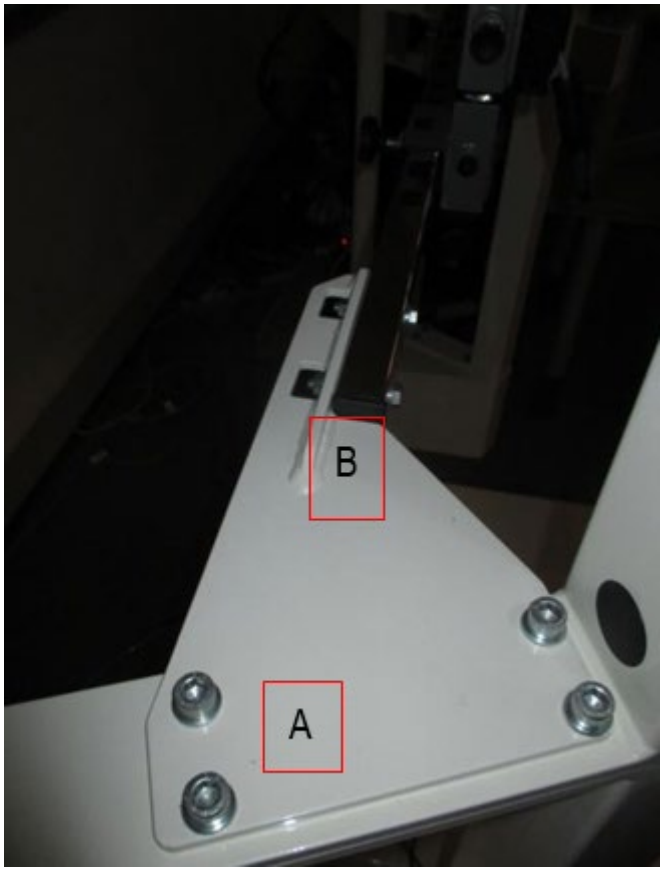 	Extenseur avant robowalk : Art. n° : cos30022-02va04 - Fixez la bride de raccordement à la plaque à bride (utilisez 8 vis M10x30) (A) - Fixez la barre horizontale robowalk à la bride de raccordement (B)

© 1988 - 2023 h/p/cosmos sports & medical gmbh | Allemagne tél. +49 86 69 86 42 0 email@hpcosmos.com

20. Étiquetage

Étiquette	Numéro de commande et description	Position sur l'appareil
Plaque signalétique 	À placer sur la face avant du boîtier des composants, à 20 mm du bord supérieur, dans le coin supérieur droit	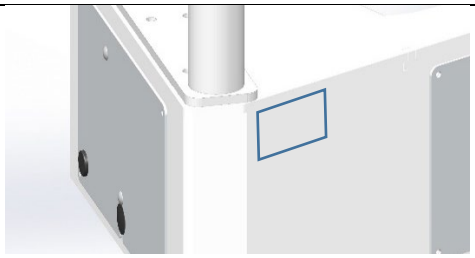
Brèves instructions – délestage : ATTENTION/AVERTISSEMENT et application « soutien du poids corporel »	« Brèves instructions » cos102564-01 À placer sur le côté extérieur, à 20 mm du bord inférieur de l'arceau.	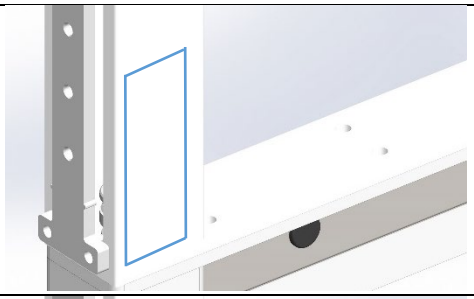
Arrêt d'urgence	« Arrêt d'urgence » cos102564-01-en À placer à 10 mm au-dessus de « Brèves instructions » (uniquement si l'option est installée)	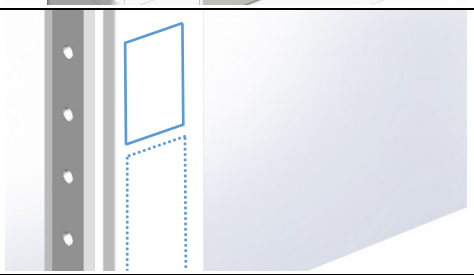
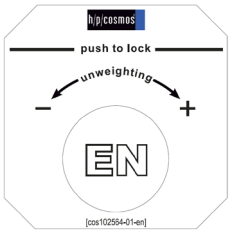 	« Utilisation de l'IUP » cos102564-01-en À placer autour du bouton de commande.	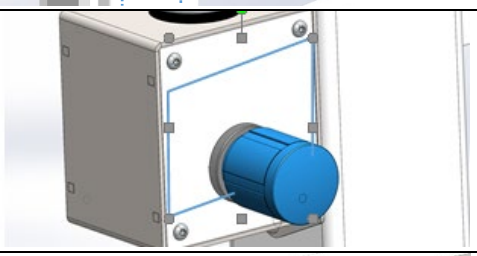
 	« Mode coussin d'air » cos102564-01-en À placer à 20 mm à droite de la vanne du coussin d'air/d'arrêt en cas de chute.	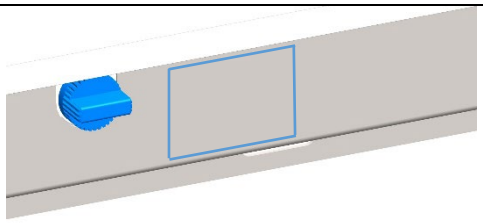
 	« IUP Balance kg/lbs » À placer autour du manomètre. Échelle : 100 kg : cos102415-01 150 kg : cos103489-01 200 kg : cos103950 300 kg : cos103951	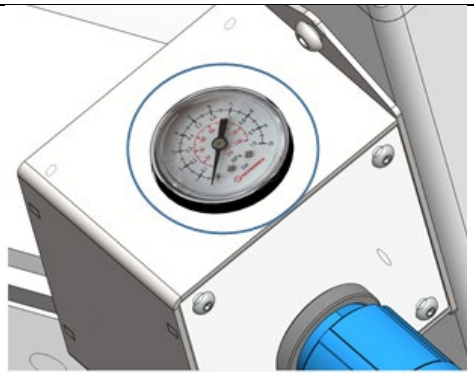
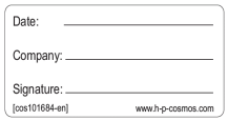 	« Remplacement du câble » cos101684-01 Après avoir remplacé le câble, remplissez l'étiquette et apposez-la à l'emplacement correspondant sur « Brèves instructions » cos102564-01-en	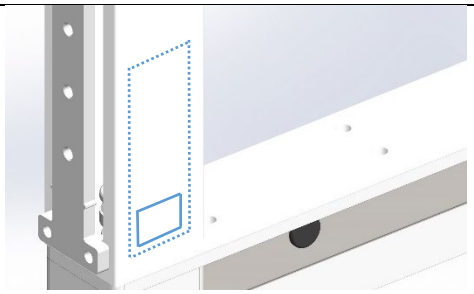

© 1988 - 2023 h/p/cosmos sports & medical gmbh | Allemagne tél. +49 86 69 86 42 0 email@hpcosmos.com

	« Étiquettes d'adresse » cos10144-01 À placer sur l'adaptateur droit, 20 mm au dessus de la plaque à bride	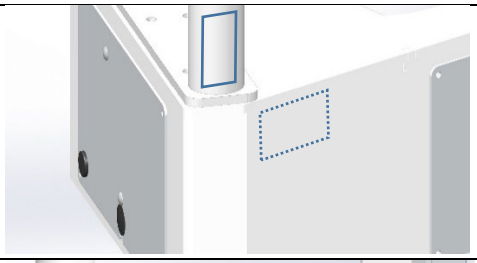
h/p/cosmos®	« Étiquette h/p/cosmos bleu » cos10941 À placer sur la plaque de renforcement de l'adaptateur sans vérin, à l'extérieur et de manière centrée	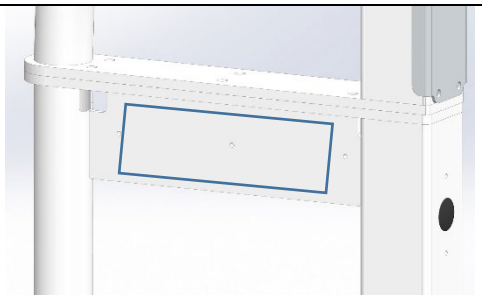
airwalk®	« Étiquette airwalk prétracée » cos102192 À placer sur la plaque de recouvrement de la plaque de base de l'adaptateur de composant, centrée	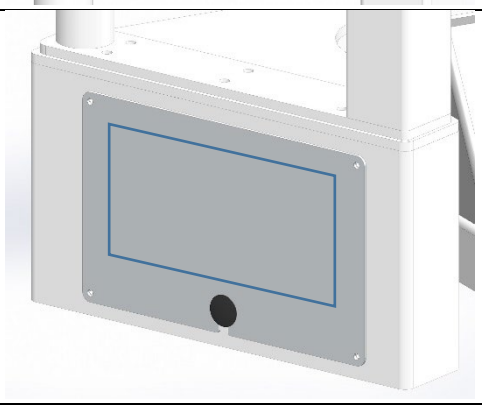

21. Conditionnement

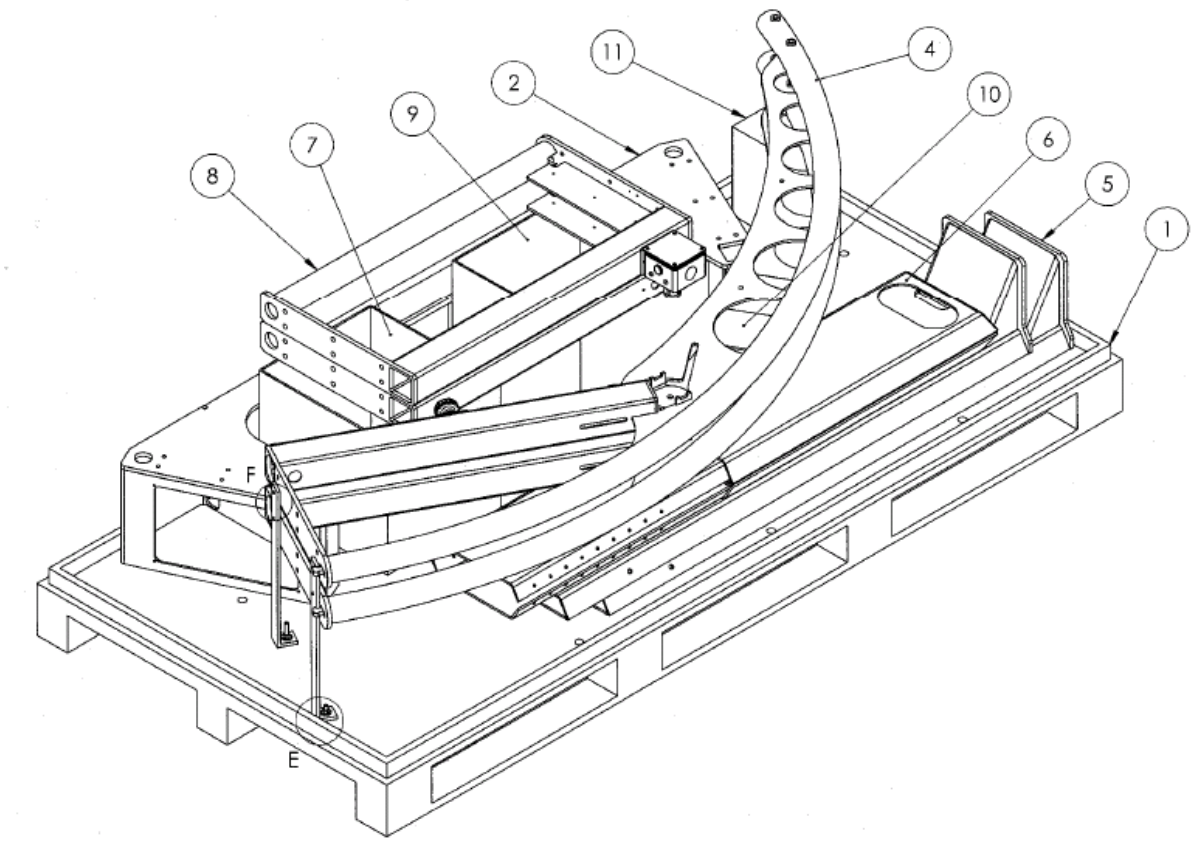

Conditionnement sur palette : vue isométrique

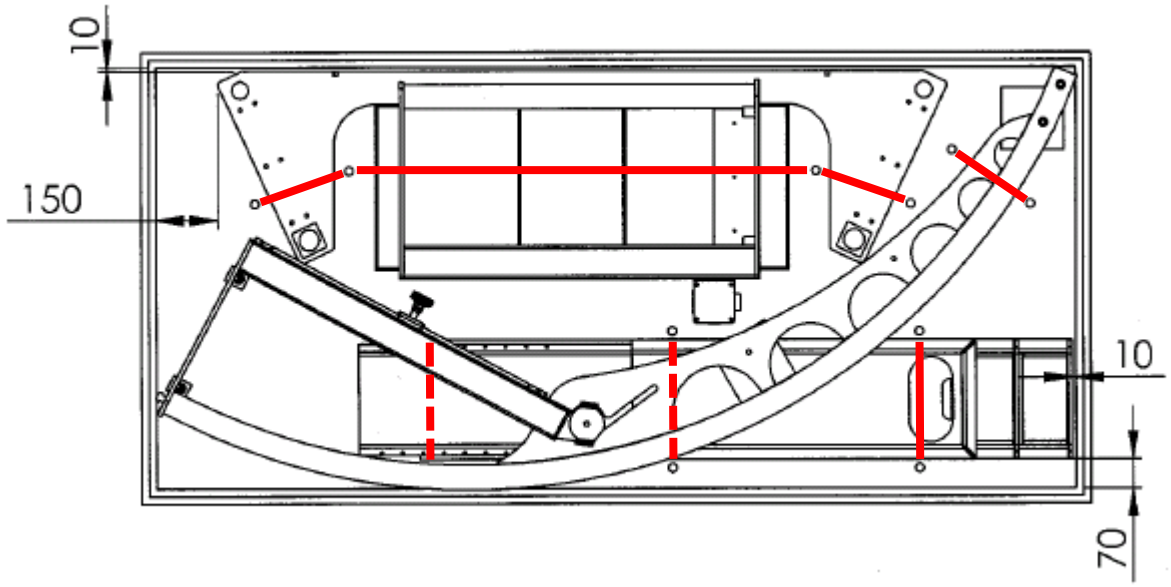

Conditionnement sur palette : vue du dessus (sangles de fixation en rouge, en pointillés lorsqu'elles sont recouvertes par des composants)

22. Maintenance

Généralités			
Numéro de série		Date	
Technicien		Société	

Liste de contrôle		Signature
1. Appareil nettoyé (surfaces incluses)		
2. Étiquettes contrôlées (remplacées si nécessaire)		
3. Câble remplacé (étiquette signée placée sur le dispositif – étiquette vierge dans la brochure du dispositif)		
4. Usure de tous les tubes vérifiée		
5. Serrage de toutes les vis		
6. Le cas échéant : compresseur vérifié selon les instructions séparées		
7. Contrôle des fonctions effectué :	Vérification	
- Tous les capuchons et couvercles sont fixés et en position		
- La tige du piston (1) bouge librement		
- Les poulies (2) bougent librement		
- Le câble (3) ne frotte pas		
- La force de levage est réglable via la commande manuelle (4)		
- La glissière (5) peut se déplacer sans problème de haut en bas		
- La goupille de verrouillage (5) se bloque dans les trous du rail coulissant		
- L'arrêt de sécurité arrête le tapis de course (si l'option est incluse)		
- Les pièces et accessoires du tapis de course ne se heurtent pas en cas d'inclinaison		
- Unité manuelle : le repère « 0 kg » coïncide avec le repère « 1 bar » du manomètre		

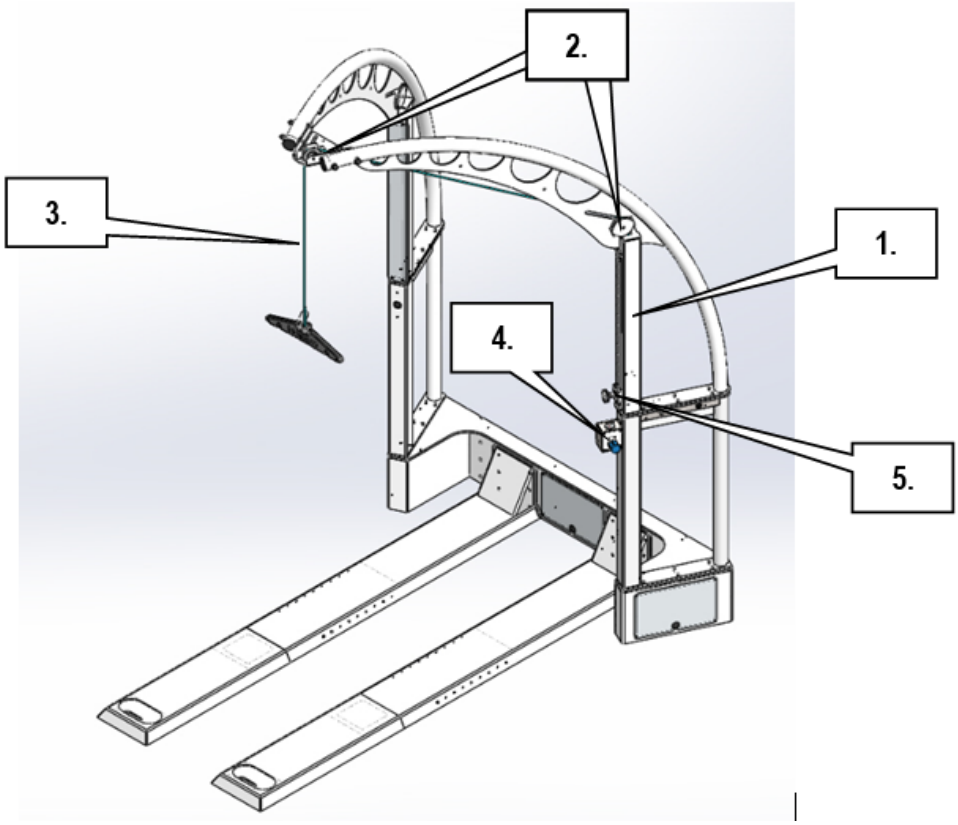

23. Contact

Pour toute question technique ou commerciale, veuillez avoir le type de modèle et le numéro de série de votre tapis de course à portée de main.
Pour obtenir une assistance technique, nous vous recommandons d'utiliser Skype avec une webcam.

Service technique

tél +49 18 05 16 76 67 (0,14 €/min pour les appels depuis le réseau fixe allemand, 0,42 € max. pour les appels depuis les réseaux mobiles allemands)
fax +49 18 05 16 76 69
e-mail service@hpcosmos.com
Skype @h-p-cosmos.com (rechercher et sélectionner le nom)

Service commercial

tél +49 18 05 16 76 67 (0,14 €/min pour les appels depuis le réseau fixe allemand, 0,42 € max. pour les appels depuis les réseaux mobiles allemands)
fax +49 18 05 16 76 69
e-mail sales@hpcosmos.com
Skype @h-p-cosmos.com (rechercher et sélectionner le nom)

h/p/cosmos sports & medical gmbh
Am Sportplatz 8
DE 83365 Nussdorf-Traunstein, Allemagne
tél +49 18 05 16 76 67 (0,14 €/min pour les appels depuis le réseau fixe allemand, 0,42 € max. pour les appels depuis les réseaux mobiles allemands)
fax +49 18 05 16 76 69
e-mail email@hpcosmos.com
Site Internet www.hpcosmos.com