manuale di istruzioni originale

airwalk®

dispositivo di supporto del peso corporeo h/p/cosmos (airwalk)

BWS/dispositivo di scarico del peso con protezione anticaduta opzionale

modelli

famiglia del prodotto:
dispositivo di supporto del peso corporeo h/p/cosmos airwalk

airwalk® ap
codice articolo: [cos30028]

airwalk® lt
codice articolo: [cos30028-lt]

sviluppo, produzione vendite e assistenza:

h/p/cosmos sports & medical gmbh
Am Sportplatz 8
DE 83365 Nussdorf-Traunstein
Germania
telefono +49 86 69 86 42 0
fax +49 86 69 86 42 49
service@hpcosmos.com
www.hpcosmos.com
h/p/cosmos EUDAMED ID:
Attore economico produttore
SRN: DE-MF-000006147

versione delle istruzioni per l'uso
versione 1.4, revisione 24/05/2023

N. d'ordine manuale di istruzioni: [cos101676-en]

IMPORTANTE! LEGGERE ATTENTAMENTE PRIMA DELL'USO!

CONSERVARE PER CONSULTAZIONE FUTURA!

Il copyright del presente documento, dei mezzi, del design, del software e della proprietà intellettuale appartiene a h/p/cosmos sports & medical gmbh,
salvo espressamente definito in altro modo.
Avvertenza: Tutti i diritti riservati. È vietato copiare, riprodurre, noleggiare, prestare, rappresentare e trasmettere pubblicamente senza autorizzazione.
Salvo errori e omissioni.

Il presente manuale di istruzioni è valido solo per la configurazione originale della prima distribuzione dei dispositivi illustrati di seguito.
Consultare la versione più recente del presente documento disponibile sul sito:www.hpcosmos.com
https://www.hpcosmos.com/en/contact-support/media-downloads/manuals

Questo manuale di istruzioni è disponibile su richiesta in versione stampabile sul sito service@hpcosmos.com

L'apporto di modifiche alle configurazioni originali del dispositivo (aggiornamenti, riattrezzaggio di accessori, etc.) può invalidare il presente manuale di istruzioni.
In tal caso considerare sempre la versione più recente del presente manuale di istruzioni e i manuali di istruzioni degli accessori riattrezzati (ad es. giubbetti di scarico, pantaloncini e imbracature) e/o prodotti combinati come un tapis roulant h/p/cosmos.

- È severamente vietato apportare modifiche al progetto tecnico, alle specifiche tecniche, alle etichette e alla configurazione di questo dispositivo e degli accessori ad esso collegati.
- Qualsiasi modifica non autorizzata, un'assistenza/manutenzione carente o mancante comporterà il venir meno della responsabilità e della garanzia del produttore.

Le ultime lettere di informazioni di sicurezza FSN e avvertenze di sicurezza sono disponibili sul sito web h/p/cosmos:
https://www.hpcosmos.com/en/safety

Basic-UDI: 4050588cos30028RK

UDI-DI airwalk ap: 40505880023050
UDI-DI airwalk ap lt: 40505880025276

SRN EUDAMED: numero di registrazione unico DE-MF-000006147.

Franz Harrer
Presidente e CEO di
h/p/cosmos sports & medical gmbh

Gentile cliente,

grazie per avere scelto di acquistare questo dispositivo di qualità.

Sin dalla sua fondazione nel 1988, h/p/cosmos® ha fortemente influenzato i settori dello sport, dell'atletica, dell'ergometria, della riabilitazione e della scienza attraverso lo sviluppo e la distribuzione di nuovi prodotti, software, soluzioni di sistema e metodologie di applicazione.

Da allora, la società, con sede a Traunstein in Germania, è diventata LO specialista tedesco per la produzione di ergometri a tapis roulant, dispositivi di scarico del peso e di sistemi per fitness, sport, scienza dello sport, medicina dello sport, atletica, biomeccanica, medicina, riabilitazione, terapia, ergometria, diagnostica delle prestazioni e ricerca scientifica.

Molti degli sviluppi e il lavoro pionieristico di h/p/cosmos® hanno influenzato sia il design e la funzionalità dei prodotti, sia il loro impiego e le relative metodologie.

Il vostro successo con i nostri dispositivi è l'obiettivo principale di h/p/cosmos®.

Questo è il motivo per cui offriamo sia dispositivi singoli sia complete soluzioni di sistema.
Una vasta gamma di opzioni e di accessori è presente all'interno di questo manuale di istruzioni e sul sito
www.hpcosmos.com

In h/p/cosmos, la qualità e la sicurezza dei nostri prodotti è la nostra maggiore priorità.

Il presente manuale di istruzioni include tutte le informazioni necessarie per utilizzare il dispositivo in modo corretto e sicuro.

Vi invitiamo a leggerlo attentamente prima dell'uso e a tenerlo sempre a portata di mano.

Vi auguriamo tanto divertimento e successo nella vostra attività con il dispositivo h/p/cosmos.

Franz Harrer
Presidente e CEO di
h/p/cosmos sports & medical gmbh

dispositivo indipendente airwalk ap [cos30028] con compressore d'aria esterno

airwalk ap [cos30028] in combinazione con un tapis roulant h/p/cosmos ed espansore robowalk

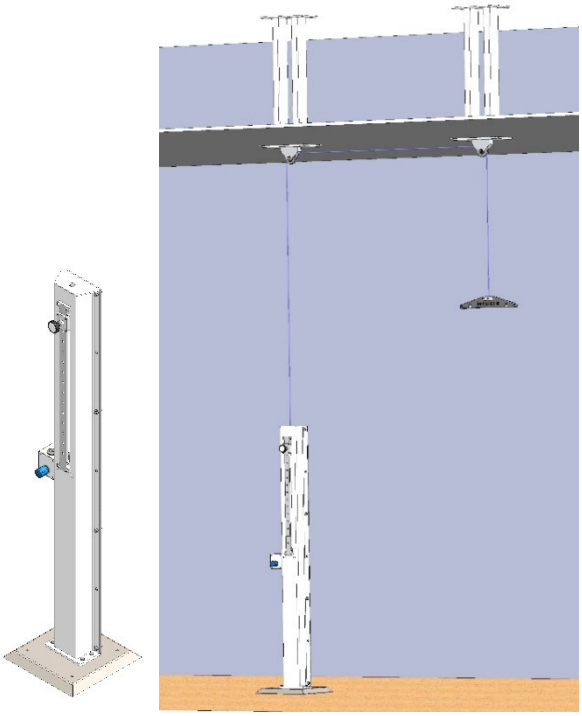

pilastro a pavimento airwalk lt [cos30028-lt] con possibile esempio di installazione tramite pulegge a soffitto

© 1988 - 2023 h/p/cosmos sports & medical gmbh | Germany telefono +49 86 69 86 42 0 email@hpcosmos.com

1. Simboli ed etichette 6
2. Descrizione 7
3. Uso previsto 8
4. Rischio residuo / effetti collaterali (medico) 10
5. Uso non consentito / uso improprio ragionevolmente prevedibile 10
6. Requisiti di sicurezza di carattere generale 11
7. Smontaggio di emergenza/disimpegno di emergenza 12
8. Applicazione supporto del peso corporeo 13
9. Applicazione dispositivo anticaduta e arresto di sicurezza (optional) 20
10. Risoluzione dei problemi 22
11. Targhetta identificativa 23
12. Dati tecnici 23
13. Ricambi e materiali di consumo 27
14. Durata prevista / attesa 27
15. Smaltimento 27
16. Installazione 28
17. Posa dei tubi pneumatici 32
18. Disegno esploso ed elenco delle parti 34
19. Opzioni 35
20. Etichettatura 38
21. Imballaggio 40
22. Manutenzione 41
23. Contatto 42

© 1988 - 2023 h/p/cosmos sports & medical gmbh | Germany telefono +49 86 69 86 42 0 email@hpcosmos.com

1. Simboli ed etichette

1.1 Simboli utilizzati (generali)

CE	Marchio CE, prova di conformità ai requisiti essenziali della direttiva sui dispositivi medici 93/42/CEE (MDD), sostituita dai REQUISITI GENERALI DI SICUREZZA E PRESTAZIONE dell'ALLEGATO I al Regolamento sui dispositivi medici (UE) 2017/745 (MDR) dal 26 maggio 2021. Marchio CE, prova del rispetto dei requisiti essenziali di salute e sicurezza relativi alla progettazione e alla costruzione di macchinari in conformità all'ALLEGATO I alla direttiva UE 2006/42/CE (Direttiva macchine)	
	Pericolo: pericolo con rischio elevato! Se non evitato, questo pericolo causa morte o lesioni gravi.	(ISO 3864-2)
	Avvertenza: pericolo con rischio medio! Se non evitato, questo pericolo può causare morte o lesioni gravi.	(ISO 3864-2)
	Attenzione: pericolo con rischio basso! Se non evitato, questo pericolo può causare lesioni di lieve o minore entità.	(ISO 3864-2)
	Produttore	(ISO 15223-1)
2020-09-30	Data di produzione	(ISO 15223-1)
	Attenersi alle istruzioni per l'uso	(DIN EN ISO 7010 M002)
	Equalizzazione del potenziale	(IEC 60445)
	Raccolta separata per apparecchiature elettriche ed elettroniche	(2012/19/EU)

1.2 Simboli utilizzati (trasporto, imballaggio e conservazione)

	Fragile, maneggiare con cura	(ISO7000-0621)
	Alto	(ISO7000-0623)
	Conservare all'asciutto	(ISO7000-0626)
	Centro di gravità	(ISO7000-0621)
	Limitazioni di temperatura	(ISO7000-0632)
	Non impilare	(ISO7000-2402)

1.3 Etichette e marcatura sul dispositivo

In caso di usura visibile o presunta (del dispositivo, degli accessori, delle etichette, ecc.), scollegare il dispositivo dalla presa, fare in modo che non possa essere ricollegato, segnalare in modo chiaro il problema e contattare il personale di assistenza h/p/cosmos per telefono o per iscritto. Non cambiare o rimuovere le etichette!

Illustrazione	Descrizione	Numero d'ordine
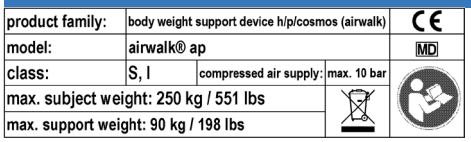	Targhetta identificativa	-
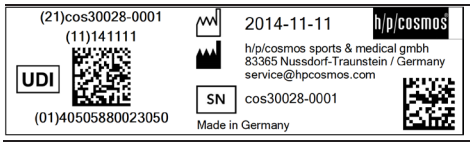	Targhetta identificativa UDI con numero di serie, produttore e data di produzione	-

2. Descrizione

2.1. Progetto

L'h/p/cosmos airwalk ap è un dispositivo di scarico del peso, altrimenti definito "dispositivo di supporto del peso corporeo" (body weight support, BWS), per un supporto parziale (sgravio) del peso corporeo con arresto di sicurezza opzionale per la prevenzione delle cadute. Le applicazioni frequenti sono gli allenamenti su tapis roulant con supporto del peso corporeo (BWSTT).

L'airwalk ap è realizzato in acciaio rivestito con polveri. La scatola dei componenti rappresenta il collegamento tra le guide e i due adattatori verticali che supportano la coppia di archi. I due archi, a propria volta, supportano la guida cavi. Come una gru, il dispositivo si erge sul tapis roulant fino a un'altezza di circa 2,75 m.

L'unità di scarico del peso è integrata in uno degli adattatori verticali. Il peso viene supportato da un cilindro pneumatico. La forza di scarico del peso è trasmessa alla barra di scarico del peso mediante una corda statica. Il soggetto indossa un particolare giubbetto (imbracatura, facoltativamente una cinghia toracica e/o pantaloni/pantaloncini di scarico del peso), fissato alla barra di scarico del peso.

Al fine di supportare il soggetto, il giubbetto di scarico del peso è stato realizzato prendendo spunto dalle imbracature per arrampicata, e garantisce un grado di comfort elevato.

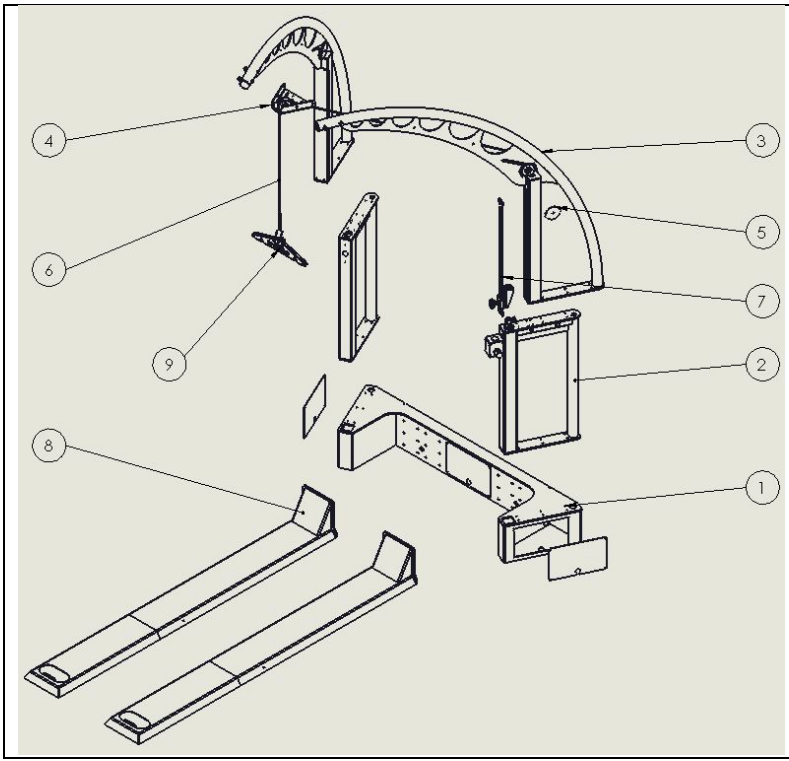

pos.	descrizione del componente	n. articolo h/p/cosmos
(1)	Scatola componenti	cos102304
(2)	2x adattatori	cos102307
(3)	2x archi	cos102305
(4)	Guida cavi	cos102310
(5)	Cilindro + coperchio	cos102316
(6)	Corda (cavo)	cos102317
(7)	Arresto regolabile	cos102312
(8)	2x guide	cos102308
(9)	Barra di scarico del peso	cos102529

2.2. Applicazione

Nella riabilitazione neurologica e in quella ortopedica è importante che il paziente inizi a fare esercizio il prima possibile. Per questo un sistema di scarico del peso personalizzato e ottimale è condizione imprescindibile per il paziente. Il dispositivo trova applicazione inoltre nella rieducazione alla deambulazione e all'equilibrio e nell'allenamento funzionale con scarico del peso e/o in condizioni di sicurezza senza rischio di caduta. Il sistema di scarico del peso h/p/cosmos airwalk favorisce un'andatura di tipo naturale. La sospensione a punto singolo consente al paziente di eseguire movimenti verticali dinamici mentre cammina garantendo nel contempo libertà di movimento e possibilità di effettuare le rotazioni del busto desiderate. È altresì possibile utilizzare ulteriori cinghie di fissaggio per stabilizzare maggiormente il paziente, a patto che ciò sia raccomandato per il soggetto. A seconda dello stadio della terapia, lo scarico del peso può essere regolato manualmente tramite l'apposito dispositivo dedicato.

3. Uso previsto

3.1. Uso previsto

- Supporto del peso corporeo di un soggetto (durante la terapia/l'esercizio su tapis roulant)
- Protezione anticaduta di un soggetto (durante la terapia/l'esercizio su tapis roulant)
- Arresto di emergenza in caso di caduta durante la terapia/l'esercizio su tapis roulant
- Rieducazione all'equilibrio con scarico del peso e/o in condizioni di sicurezza.
- Esecuzione di allenamento funzionale e rieducazione alla deambulazione con scarico del peso e/o in condizioni di sicurezza.
- Allenamento di overspeed/hyperspeed e con frequenza eccessiva in atletica (solo per applicazioni in ambito sportivo)

Dispositivo di prevenzione delle cadute prescritto per qualsiasi applicazione in cui la caduta potrebbe causare un rischio inaccettabile (ad es. applicazioni a velocità elevata o speciali, applicazioni con soggetti che non sono in grado di sostenere adeguatamente il proprio peso, pazienti con problemi fisici, pazienti da poco sottoposti a operazione all'anca, sonde invasive, osteoporosi, ecc.)

3.2. Operatori designati

- Solo personale medico (per applicazioni mediche, le applicazioni non mediche possono essere eseguite anche da personale non medico)
- che sia stato adeguatamente addestrato secondo il presente manuale di istruzioni
- che operi in base alla prescrizione del medico, dove applicabile e necessaria
- L'utente non è un operatore designato.

Tuttavia, l'operatore designato può consentire all'utente di controllare il dispositivo in base alle istruzioni e sotto la costante supervisione dell'operatore designato stesso.

Ciò vuol dire che il funzionamento del dispositivo ricade sempre sotto la responsabilità dell'operatore designato, tenendo conto delle condizioni fisiche e mentali dell'utente.

L'operatore designato deve sempre avere a portata di mano almeno un arresto o interruttore di emergenza

3.3. Ubicazione prevista

- Solo in strutture mediche
- Non utilizzare in casa o in ambienti di assistenza domestici (secondo IEC 60601-1-11)
- Non utilizzare in luoghi all'aperto
- Non esporre alla luce solare diretta
- In luoghi sufficientemente illuminati per un'adeguata leggibilità di avvertenze, etichette, display ed elementi operativi
- In corrette condizioni ambientali (consultare "Dati tecnici")
- Apparecchiatura per allenamento fissa: non spostare durante l'uso

3.4. Durata prevista

- A seconda delle prescrizioni del medico

3.5. Controindicazioni

Controindicazioni assolute

(la loro presenza deve essere esclusa prima dell'uso del tapis roulant)

- Infarto miocardico acuto (negli ultimi 2 giorni)
- Angina pectoris instabile
- Patologia di aritmia cardiaca e/o emodinamica limitata
- Stenosi aortica massiva sintomatica
- Insufficienza cardiaca non compensata/incontrollata
- Embolia polmonare acuta o infarto polmonare
- Miocardite, pericardite, endocardite acuta
- Dissezione acuta dell'aorta
- Sindrome coronarica acuta
- Flebotrombosi acuta degli arti inferiori
- Infezioni febbrili
- Gravidanza
- Trombosi acuta
- Ferite fresche ad es. post-intervento
- Frattura acuta
- Danni discali o disturbi traumatici della spina dorsale
- Epilessia
- Infiammazioni
- Emicrania acuta

Controindicazioni relative

(L'attività può essere iniziata se i possibili benefici superano i rischi.

La decisione deve essere presa dal medico prima dell'uso del tapis roulant)

- Stenosi dell'arteria coronaria sinistra principale
- Coronaropatia
- Malattia della valvola cardiaca di severità moderata
- Squilibrio elettrolitico accertato
- Ipertonia arteriosa (RR > 200 mm Hg sist. > 110 mm Hg diast.)
- Tachiaritmia o bradiaritmia
- Cardiomiopatia ipertrofica e altre forme di ostruzione del tratto di efflusso
- Blocco atrioventricolare di livello elevato
- Anemia
- Disturbi fisici e/o mentali che causino incapacità di svolgere esercizio fisico in modo adeguato
- Dispositivi medici parzialmente invasivi (sonde, infusori, cateteri, fissatori esterni ecc.)
- Pacemaker cardiaco
- Disabilità visiva (visione < 30% secondo OMS)

Potrebbero esistere altre controindicazioni. Esse devono essere valutate dal medico.

In caso di controindicazioni relative, l'utente deve essere monitorato permanentemente dal personale medico.

Fonti:
http://leitlinien.dgk.org (Società tedesca di cardiologia)
www.acc.org (American College of Cardiology Foundation)
www.americanheart.org (American Heart Association)
http://my.americanheart.org/idc/groups/ahaecc-internal/@wcm/@sop/documents/downloadable/ucm_423807.pdf

L'elenco di cui sopra non ha pretese di esaustività. La decisione riguardante il fatto che un soggetto sia idoneo o meno al trattamento spetta al medico curante, il quale ha la piena responsabilità medica del trattamento stesso. Pertanto, il medico è tenuto in particolare a valutare, in ogni singolo caso, i possibili rischi ed effetti collaterali del trattamento in confronto con i benefici acquisiti grazie ad esso. Inoltre, la condizione individuale del soggetto è importante tanto quanto la valutazione di base del rischio per specifici gruppi di pazienti.

In quanto disciplina scientifica, la medicina è soggetta a costanti cambiamenti, atti a rispondere in modo adeguato a nuovi saperi e progressi in essere. Per questo il medico ha il compito di mantenere costantemente aggiornate le proprie conoscenze leggendo sempre i più recenti contributi di letteratura scientifica e acquisendo nuove conoscenze nel corso del trattamento.

4. Rischio residuo / effetti collaterali (medico)

Dopo la riduzione dei rischi, la maggior parte dei rischi è "accettabile". Solo pochi rischi rimangono "largamente accettabili".
Se non si utilizza il mezzo di prevenzione anticaduta o non è utilizzato in modo corretto, esistono dei rischi residui, come la caduta di una persona con conseguenti abrasioni, ematomi, fratture o, nel peggiore dei casi, addirittura la morte.
Questi rischi possono verificarsi durante l'uso, quando si sale o si scende dal dispositivo.
Inoltre, esiste il rischio residuo di un sovraccarico involontario dell'utente provocato da errato funzionamento, errata valutazione o errata attività dell'operatore.
Non è inoltre possibile escludere il rischio residuo di intrappolamento di indumenti/scarpe/dita/capelli o altre parti del corpo nelle parti mobili.
Questi rischi vengono ridotti rispettando le informazioni sulla sicurezza riportate nel manuale di istruzioni.
Non si può escludere che l'utilizzo non intenzionale o non consentito possa provocare ulteriori rischi non ancora considerati e che rischi già considerati possano essere stati stimati in modo non corretto. Inoltre, non si può escludere che l'utilizzo giornaliero del prodotto medico possa presentare ulteriori rischi.
Per le applicazioni mediche, come l'allenamento di deambulazione con barra parallela, esistono alternative come l'allenamento di deambulazione in superficie assicurato solo dal terapista.
Il vantaggio dell'allenamento con barra parallela rispetto a tali alternative è chiaramente dovuto al superamento del rischio residuo di caduta o sovraccarico con le note conseguenze dovute all'uso di tale dispositivo medico.
Nell'analisi dei rischi, è stato valutato lo "stato presente" del dispositivo.
Avendo eseguito la valutazione e la validazione del prodotto, la comparsa di un rischio non accettabile è poco probabile.
Il dispositivo (la sua costruzione, le sue funzioni e il suo uso previsto) non rappresenta, in condizioni normali, un rischio inaccettabile per il paziente, l'utente, l'operatore o terze persone.
Tuttavia il rischio di lesioni o persino di morte a causa di un malfunzionamento di questo dispositivo medico è molto basso.
In oltre 30 anni di storia e con molti dispositivi medici venduti in tutto il mondo, non è mai stato registrato un tale incidente.

5. Uso non consentito / uso improprio ragionevolmente prevedibile

- Non modificare il sistema e non collegarlo ad altre apparecchiature che non siano esplicitamente dichiarate compatibili da tutti i produttori coinvolti.
- Il sistema non deve essere utilizzato da personale specializzato che non sia appositamente addestrato e che non abbia inoltre ricevuto adeguate informazioni sulle norme di sicurezza.
- Il soggetto deve interrompere immediatamente l'allenamento in caso di un principio di malore o stordimento e deve consultare un medico.
- I soggetti con pacemaker cardiaci o qualsiasi tipo di limitazione fisica devono consultare un medico prima di utilizzare il sistema e chiederne l'autorizzazione.
- In caso di malfunzionamenti e/o difetti rilevati e/o presunti o etichette di avvertenza di sicurezza illeggibili, il dispositivo deve essere messo fuori servizio, chiaramente contrassegnato come tale e disattivato. Il fornitore e il personale di assistenza autorizzato devono essere informati per iscritto.
- In nessun caso un soggetto/paziente o altro utente deve essere sovraccaricato o sottoposto a stress eccessivo.
- Tutti i divieti sono indicati nel capitolo "Requisiti di sicurezza di carattere generale".
- Uso diverso da quello esplicitamente indicato.

6. Requisiti di sicurezza di carattere generale

Pericolo

- Il dispositivo non deve essere accessibile a bambini non sorvegliati (<12 anni).
- Un esercizio non corretto o eccessivo può essere dannoso per la salute.
- Assicurarsi sempre che il dispositivo sia installato su una base stabile e piana.

dalla Direttiva EN 20957-1

- Per qualsiasi applicazione in cui la caduta potrebbe causare un rischio inaccettabile (ad es. pazienti da poco sottoposti ad operazione all'anca, sonde invasive, osteoporosi, ecc.) e nei soggetti di peso >100 kg, è necessario applicare anche l'imbracatura toracica di sicurezza cos14903-04-xxx.
- Se il paziente cade indossando il giubbetto di scarico del peso, non è più possibile garantirne la stabilità, pertanto deve essere sostituito.
- Prima di regolare la forza di scarico del peso, assicurarsi sempre che la corda non sia avvolta attorno a parti del corpo del soggetto.
- La barra di scarico del peso può muoversi liberamente: assicurarsi sempre che non colpisca il soggetto (ad es. la testa del soggetto stesso).
- Prima di collegare il dispositivo a una linea di alimentazione di aria compressa, assicurarsi che la valvola dell'unità manuale sia chiusa; in caso contrario, infatti, la barra di scarico del peso risalirà immediatamente. Pertanto è opportuno sbloccare la manopola facendola ruotare in senso antiorario fino all'arresto della medesima.
- Scollegare il dispositivo dalla linea di alimentazione dell'aria compressa in caso di manutenzione o pulizia, al fine di evitare movimenti involontari.
- Il dispositivo deve essere utilizzato solo da personale adeguatamente formato, autorizzato e professionale.
- Rispettare i limiti relativi al peso massimo del soggetto (vedere "Dati tecnici"/"Targhetta identificativa").
- Attenersi alle istruzioni per la regolare disinfezione del giubbetto di scarico del peso/dell'imbracatura di sicurezza dopo ciascuna sessione di allenamento (vedere "Applicazione").
- Non utilizzare il dispositivo assieme ad altri dispositivi diversi da quelli previsti (vedere "Dati tecnici").
- Non utilizzare il dispositivo qualora trovi applicazione una qualsiasi delle controindicazioni (vedere elenco delle controindicazioni).
- È vietato apportare modifiche non autorizzate, come pure eseguire operazioni di assistenza o manutenzione non autorizzate, a pena di decadenza di responsabilità e garanzia.
- Non utilizzare il dispositivo in presenza di condizioni ambientali diverse da quelle descritte nel capitolo "Dati tecnici".
- Nel caso in cui il paziente sia in stato di incoscienza, il soggetto deve essere liberato immediatamente dagli ausili al fine di evitare un trauma da sospensione.
- In caso di usura, è necessario disattivare immediatamente il dispositivo.
- Qualora si rilevino o si presumano malfunzionamenti o vizi o se l'etichetta di sicurezza dovesse risultare illeggibile, il dispositivo deve essere immediatamente scollegato, contrassegnato e assicurato da una possibile riattivazione. Il personale di assistenza autorizzato deve essere informato per iscritto.
- L'uso del dispositivo è consentito solo a persone dotate di idonea protezione che indossino la fascia toracica/il giubbetto di scarico del peso. La valutazione deve essere effettuata dal terapista o dal medico.
- L'allacciamento alla linea di alimentazione dell'aria compressa deve essere accessibile a tutti gli utenti in qualsiasi momento!
- Verificare sempre la corretta posizione del cursore con il soggetto! Le ginocchia del soggetto non devono entrare in contatto con la superficie scorrevole mentre il medesimo è sospeso con il giubbetto/l'imbracatura.
- Prima di disattivare la modalità cuscino pneumatico/arresto caduta, assicurarsi che il sistema non sia sotto pressione.
- Il luogo previsto deve essere dotato di un'idonea condizione di equalizzazione del potenziale (ad es., morsetto PE).
- La corda deve essere sostituita da un tecnico autorizzato h/p/cosmos almeno ogni 12 mesi o prima in caso di danno visibile o presunto.

dalla gestione del rischio

Qualsiasi incidente grave verificatosi in relazione al dispositivo deve essere segnalato al produttore e all'autorità competente dello Stato membro dell'UE in cui risiedono l'utente e/o il paziente.
Consultare anche il database EUDAMED: https://ec.europa.eu/tools/eudamed/#/screen/home

Attore economico produttore h/p/cosmos EUDAMED ID: SRN: DE-MF-000006147

7. Smontaggio di emergenza/disimpegno di emergenza

fase	immagine	descrizione
1.	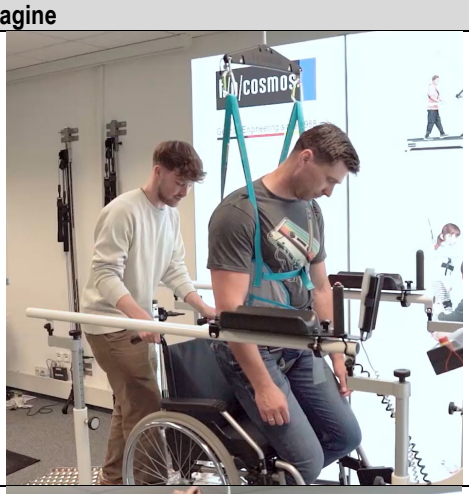	Nel caso in cui il soggetto dovesse perdere coscienza durante l'utilizzo, fermare il tapis roulant e mettere una sedia/sedia a rotelle sotto la persona.
2.	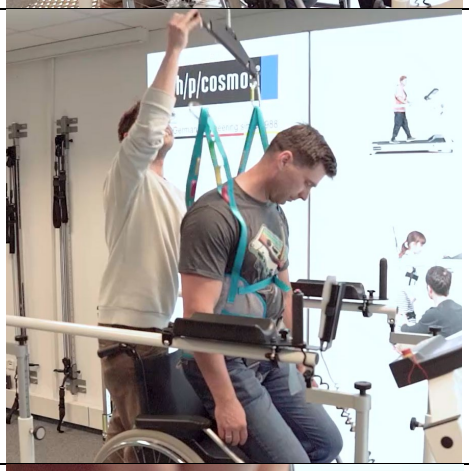	Utilizzare i moschettoni di disimpegno di emergenza per staccare il soggetto dalla barra di scarico del peso. Accertarsi di far sedere il paziente in modo sicuro.
3.	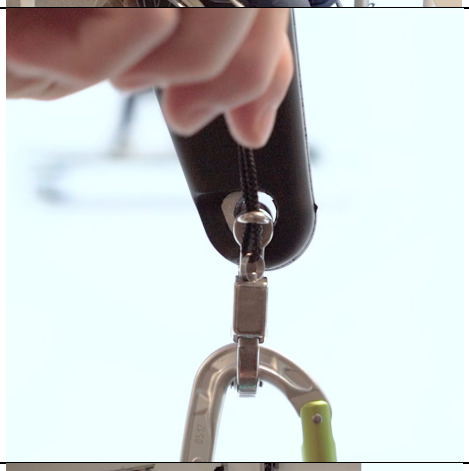	Pertanto, tirare saldamente verso l'alto la corda del moschettone.
4.	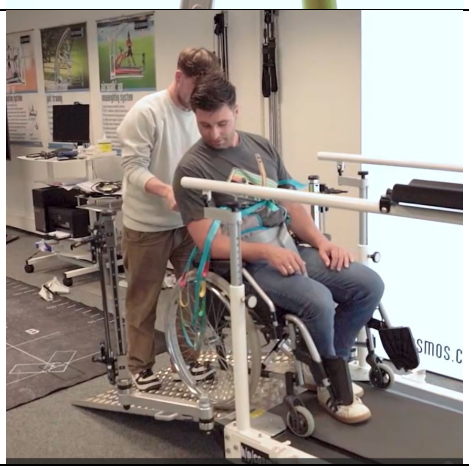	Togliere il soggetto dal tapis roulant ed effettuare le operazioni di primo soccorso.

© 1988 - 2023 h/p/cosmos sports & medical gmbh | Germany

8. Applicazione supporto del peso corporeo

8.1. Funzioni generali

fase	immagine	descrizione
5.	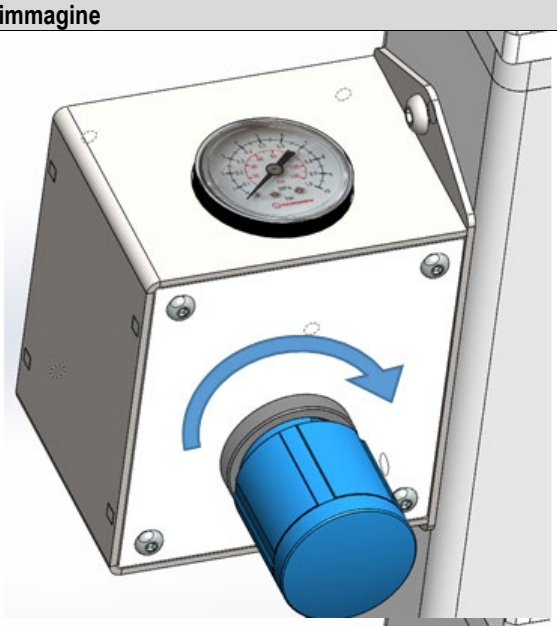	**Aumento della forza di scarico del peso** Ruotare la manopola di controllo in senso orario (tirare la manopola se è bloccata).
6.	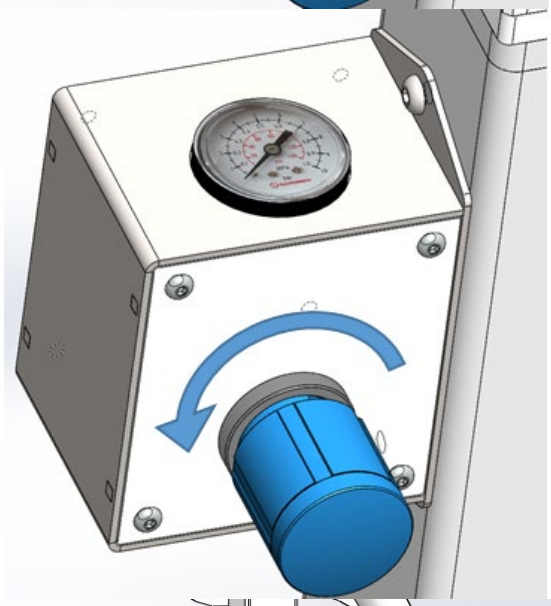	**Diminuzione della forza di scarico del peso** Ruotare la manopola di controllo in senso antiorario (tirare la manopola se è bloccata).
7.	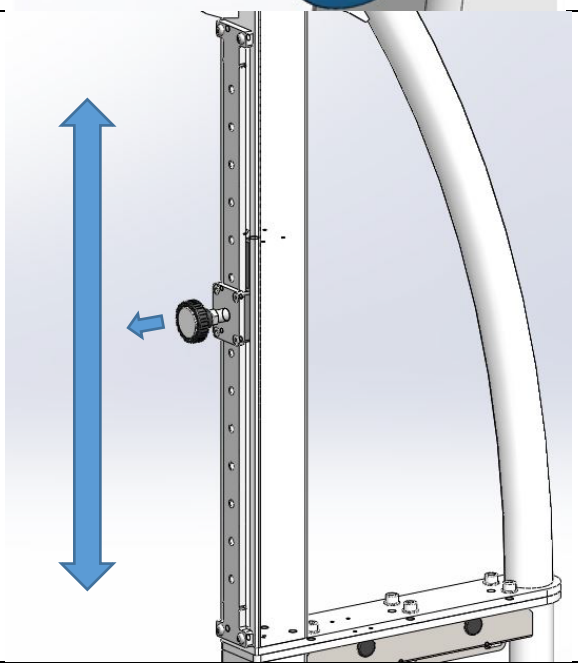	**Regolazione dell'arresto caduta** Tirare la manopola e muovere il cursore verso l'alto o verso il basso per regolare la posizione dell'arresto caduta. Regolare la posizione del cursore in base all'altezza del soggetto. Le ginocchia del soggetto non devono entrare in contatto con la superficie scorrevole mentre il medesimo è sospeso con il giubbetto/l'imbracatura.

© 1988 - 2023 h/p/cosmos sports & medical gmbh | Germany telefono +49 86 69 86 42 0 email@hpcosmos.com

8.	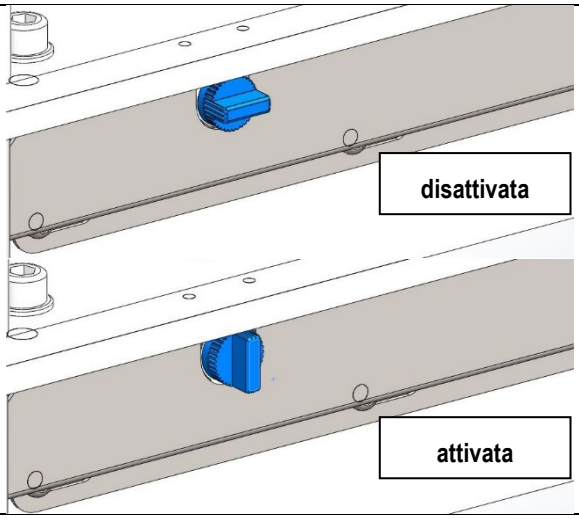	**Modalità cuscino pneumatico/arresto caduta** (optional) Modalità cuscino pneumatico: non è necessaria un'alimentazione permanente dell'aria (riduce il rumore/il consumo di energia). Disattivata: manopola in posizione orizzontale Attivata: manopola in posizione verticale **Avvertenza!** Prima di disattivare la modalità cuscino pneumatico/arresto caduta, assicurarsi che il sistema non sia sotto pressione. **Valvola dell'unità manuale ruotata completamente in senso antiorario!**

8.2. Manutenzione preventiva

fase	immagine	descrizione
1.	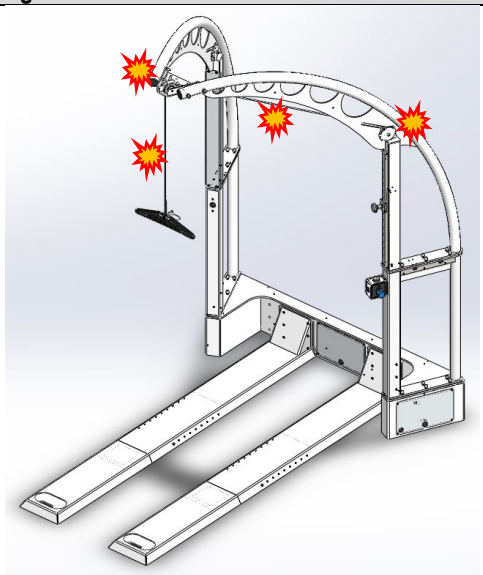	Verificare che la corda non presenti segni di usura. Verificare che i cilindri possano muoversi liberamente. Verificare che le tubature siano accessibili e non presentino segni di usura, così come il giubbetto. **Avvertenza!** In caso di usura o di malfunzionamento, è necessario disattivare il dispositivo fino alla sostituzione del componente usurato. **Avvertenza!** La corda deve essere sostituita da un tecnico autorizzato h/p/cosmos almeno ogni 12 mesio prima in caso di danno visibile o presunto.

© 1988 - 2023 h/p/cosmos sports & medical gmbh | Germany telefono +49 86 69 86 42 0 email@hpcosmos.com

8.3. Indossare giubbetto di scarico del peso, pantaloncini e cinghia toracica

fase	immagine	descrizione
1.		Il giubbetto sostiene dalla vita. Prima di indossare il giubbetto, allungare tutte le cinghie. Indumenti aderenti e antiscivolo riducono il rischio che essi possano tirarsi su. Gli indumenti aderenti garantiscono un maggiore supporto e sono più confortevoli. http://ergolet.gofiqr.com/ERDyFQ Leggere sempre le istruzioni e le avvertenze di tutti gli accessori utilizzati! **Avvertenza!** Per tutte le applicazioni in cui la caduta potrebbe causare un rischio inaccettabile o nei soggetti di peso >100 kg, è necessario applicare anche l'imbracatura toracica di sicurezza cos14903-04-xx. Utilizzare le estensioni fornite per attaccare l'imbracatura.
2.		Opzionalmente rispetto al giubbetto, è possibile usare calzamaglia/pantaloncini in neoprene di diverse misure per uno scarico del peso moderato: cos10095-neo-S cos10095-neo-M cos10095-neo-L cos10095-neo-XL Leggere sempre le istruzioni e le avvertenze di tutti gli accessori utilizzati! **Avvertenza!** Per tutte le applicazioni in cui la caduta potrebbe causare un rischio inaccettabile, è necessario applicare anche l'imbracatura toracica di sicurezza cos14903-04-xx.

© 1988 - 2023 h/p/cosmos sports & medical gmbh | Germany

3.	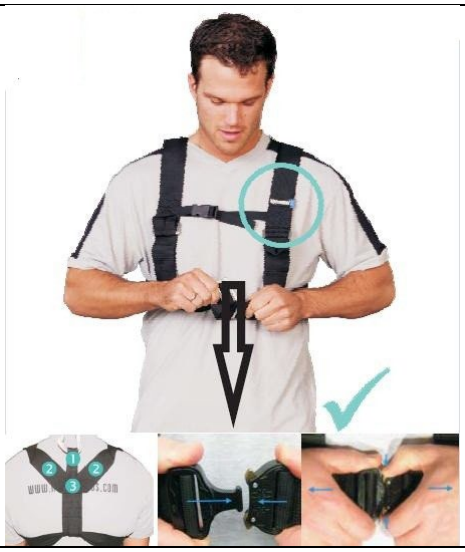	<u>Indossare la cinghia toracica cos14903-04-xx</u> Indossare la cinghia toracica in modo che il logo h/p/cosmos sia sul lato anteriore. Per agganciare il moschettone, posizionare la cinghia verticale (1) sotto alle cinghie delle spalle (2) rivolta verso il corpo scaricando il peso sulla cucitura all'intersezione (3). ⚠⚠ **Avvertenza!** Se la cinghia toracica viene indossata in modo diverso, potrebbe allentarsi e non prevenire la caduta. Leggere sempre le istruzioni e le avvertenze di tutti gli accessori utilizzati!

© 1988 - 2023 h/p/cosmos sports & medical gmbh | Germany

8.4. Trattamento/Scarico del peso

fase	immagine	descrizione
1.	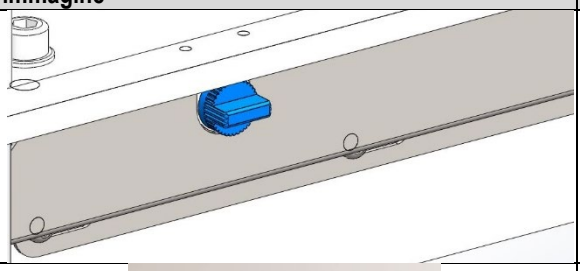	Disattivare la modalità cuscino pneumatico. Ruotare la manopola portandola in posizione orizzontale. **Avvertenza!** Ruotare lentamente la manopola e assicurarsi che il sistema non sia sotto pressione.
2.		Collegare il dispositivo alla linea di alimentazione dell'aria compressa attiva. **Avvertenza!** Prima di procedere al collegamento alla linea di alimentazione dell'aria compressa attiva, assicurarsi che il sistema non sia sotto pressione. **Valvola dell'unità manuale ruotata completamente in senso antiorario!**
3.		Collegare il giubbetto di scarico del peso alla barra di scarico del peso Utilizzare i moschettoni in dotazione per collegare i due elementi; nel caso di soggetti di bassa statura, allungare con le estensioni. **Avvertenza!** Cinghia toracica di sicurezza cos14903-04-xx Per qualsiasi applicazione in cui la caduta potrebbe causare un rischio inaccettabile o nei soggetti di peso >100 kg, è necessario applicare anche l'imbracatura di sicurezza.
4.	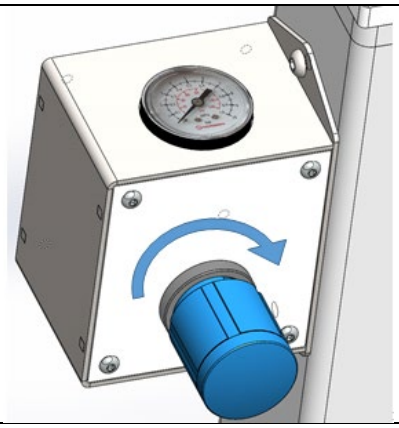	Sollevare il soggetto (dalla sedia a rotelle) Ruotare la manopola di controllo **con cautela** in senso orario, se possibile richiedere la collaborazione del soggetto. Quanta meno forza è necessaria per sollevare il soggetto, tanto meno il giubbetto tenderà a tirarsi su.
5.	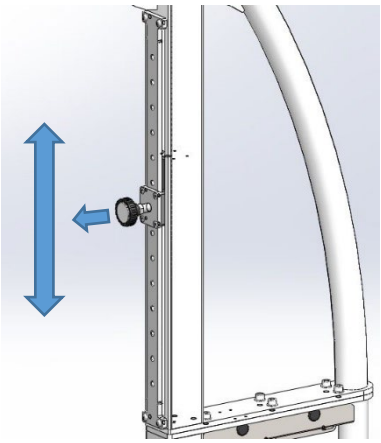	Regolare la posizione dell'arresto di emergenza Quando il soggetto è in posizione eretta, tirare la manopola e spostare il cursore verso il basso fino a raggiungere il punto precedente alla posizione più bassa possibile. Ora il movimento verticale del soggetto è limitato. **Avvertenza!** La manopola e il cursore per regolare la posizione del dispositivo anticaduta non possono essere regolate nuovamente se il soggetto non è cosciente o non è in grado di stare in piedi. Pertanto, l'abbassamento di un soggetto con l'ausilio della valvola di controllo della pressione dell'aria potrebbe non funzionare finché

		il soggetto non può raggiungere la posizione di seduta sulla sedia a rotelle. Vedere anche Discesa di emergenza.
6.	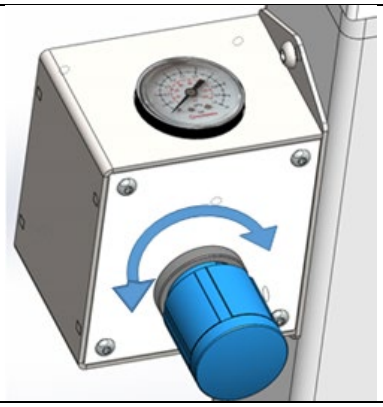	<u>Regolare la forza di scarico del peso</u> Regolare la forza di scarico del peso ruotando la manopola di controllo fino a raggiungere il valore desiderato con il cursore. Iniziare la fase di esercizio. ⚠⚠ **Avvertenza!** Tenere sempre sotto controllo il soggetto.
		<u>Fine del trattamento/della sessione di allenamento</u>
7.	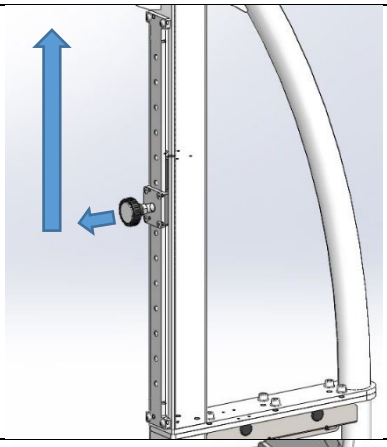	<u>Ripristinare la regolazione della posizione dell'arresto di emergenza</u> Chiedere al soggetto di stare in piedi e di tenere saldamente i corrimano del tapis roulant. Tirare la manopola e spingere completamente verso l'alto il cursore. Ora il soggetto è libero di muoversi verticalmente.
8.	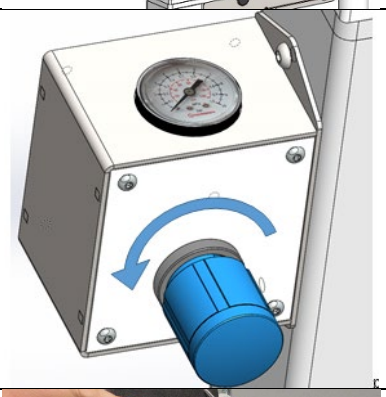	<u>Abbassare il soggetto (tornando sulla sedia a rotelle)</u> Una volta terminato l'esercizio ruotare con cautela la manopola di controllo in senso antiorario per azzerare completamente lo scarico del peso. Se possibile, richiedere la collaborazione del soggetto.
9.	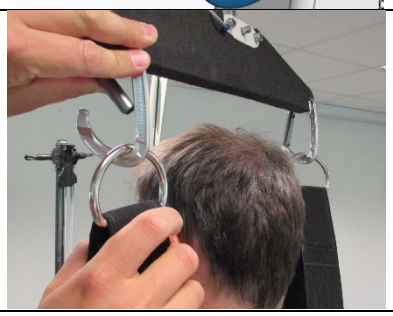	<u>Liberare il soggetto dalla barra di scarico del peso</u> Accertarsi che il soggetto possa stare in piedi in modo stabile e fermo oppure che sia seduto sulla sedia a rotelle. Sbloccare i moschettoni. Rimuovere il giubbetto e/o la cinghia toracica e/o la calzamaglia/i pantaloncini in neoprene.

© 1988 - 2023 h/p/cosmos sports & medical gmbh | Germany telefono +49 86 69 86 42 0 email@hpcosmos.com

10.		<u>Pulizia</u> Il produttore del giubbetto di scarico del peso raccomanda di pulire il medesimo con l'ausilio di un disinfettante diluito. Il dispositivo deve essere pulito in conformità con le normative vigenti presso l'ente cui l'utente fa riferimento. h/p/cosmos raccomanda Bacillol AF, numero d'ordine [cos12179-01_0.5l].

Ulteriori informazioni, immagini e video sono disponibili nel "Manuale utente - terapia con tapis roulant nella riabilitazione"
https://www.hpcosmos.com/sites/default/files/uploads/documents/20230428_cos14963-01-app-man-en_hpcosmos_robowalk_applicationmanual_treadmill_therapy_en.pdf

© 1988 - 2023 h/p/cosmos sports & medical gmbh | Germany

9. Applicazione dispositivo anticaduta e arresto di sicurezza (optional)

fase	immagine	descrizione
1.	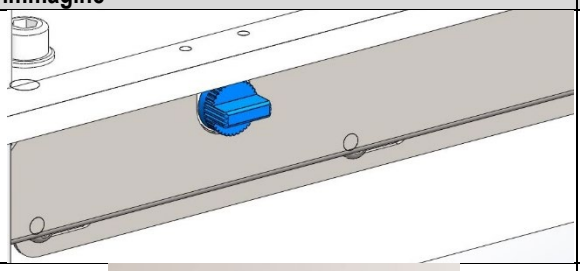	<u>Disattivare la modalità cuscino pneumatico.</u> Ruotare la manopola portandola in posizione orizzontale. ⚠⚠ **Avvertenza!** Ruotare lentamente la manopola e assicurarsi che il sistema non sia sotto pressione.
2.		Collegare il dispositivo alla linea di alimentazione dell'aria compressa attiva. ⚠⚠ **Avvertenza!** Prima di procedere al collegamento alla linea di alimentazione dell'aria compressa attiva, assicurarsi che il sistema non sia sotto pressione. **Valvola dell'unità manuale ruotata completamente in senso antiorario!**
3.	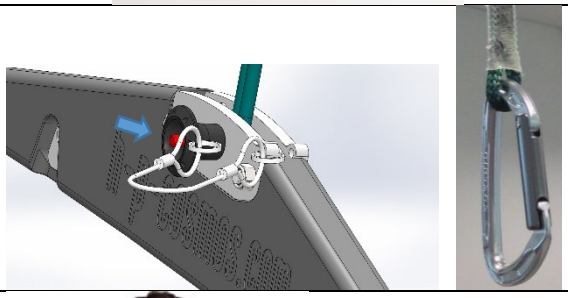	<u>Rimuovere la barra di scarico del peso</u> Premere il pulsante rosso per rimuovere il bullone. Agganciare direttamente un moschettone/un gancio all'occhiello della corda. Se necessario, utilizzare le estensioni fornite.
4.		<u>Indossare la cinghia toracica</u> Indossare la cinghia toracica in modo che il logo h/p/cosmos sia sul lato anteriore. Per agganciare il moschettone, posizionare la cinghia verticale (1) sotto alle cinghie delle spalle (2) rivolta verso il corpo scaricando il peso sulla cucitura all'intersezione (3). ⚠⚠ **Avvertenza!** Se la cinghia toracica viene indossata in modo diverso, potrebbe allentarsi.
5.	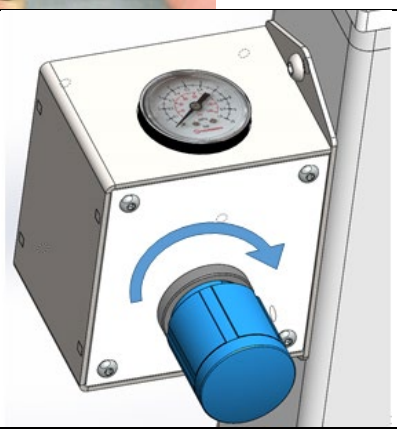	<u>Spostare la corda verso l'alto</u> Esercitare una lievissima pressione per porre l'occhiello della corda nella posizione desiderata. Dopo la fase 4, la corda non dovrebbe essere né troppo tesa né troppo allentata per consentire di camminare/correre senza limitazioni, senza tensione sulla corda.

6.	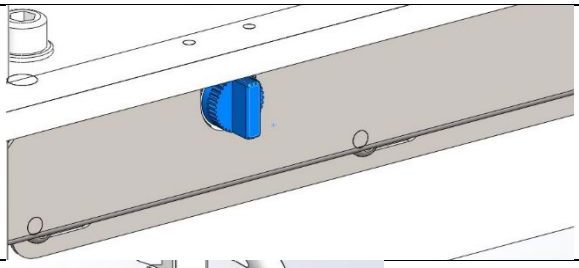	<u>Utilizzare la modalità cuscino pneumatico/arresto caduta</u> Portare la manopola in posizione verticale per chiudere la valvola. L'occhiello della corda rimarrà nella posizione impostata. Adeguare nuovamente la posizione se necessario.
7.	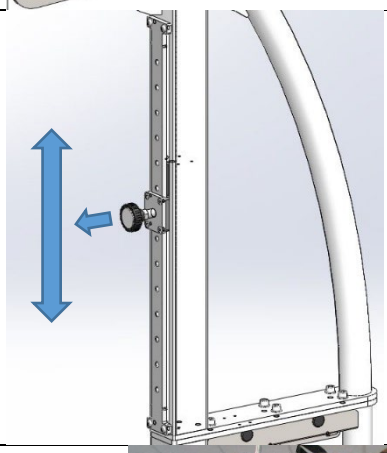	<u>Regolare la posizione dell'arresto di emergenza</u> Quando il soggetto è in posizione eretta, tirare la manopola e spostare il cursore abbassandolo il più possibile senza attivare l'arresto di sicurezza. Ora il movimento verticale del soggetto è limitato. In caso di caduta, il tapis roulant si arresterà.
8.		<u>Verificare il corretto funzionamento in presenza del soggetto</u> Spiegare la funzione alla persona interessata. Fare in modo che il soggetto si abbassi il più possibile. Le ginocchia del soggetto non devono entrare in contatto con la superficie scorrevole mentre il medesimo è sospeso con il giubbetto/l'imbracatura. Il terminale utente visualizza il messaggio "Pull stop" (arresto a fungo).
9.		<u>Pulizia</u> Il produttore del giubbetto di scarico del peso raccomanda di pulire il medesimo con l'ausilio di un disinfettante diluito. Il dispositivo deve essere pulito in conformità con le normative vigenti presso l'ente cui l'utente fa riferimento. h/p/cosmos raccomanda Bacillol AF, numero d'ordine [cos12179-01_0.5l].

© 1988 - 2023 h/p/cosmos sports & medical gmbh | Germany

10. Risoluzione dei problemi

fase	immagine	descrizione
1.	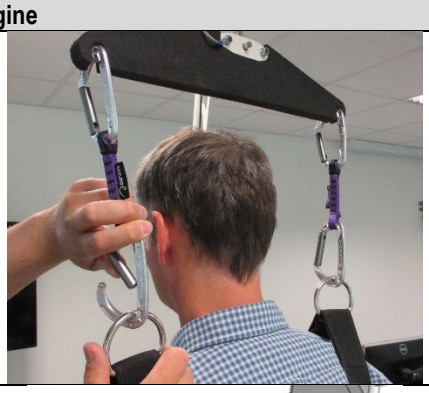	La corda è troppo corta (la barra di scarico del peso tocca la testa del soggetto) Utilizzare le estensioni (vedere immagine).
2.	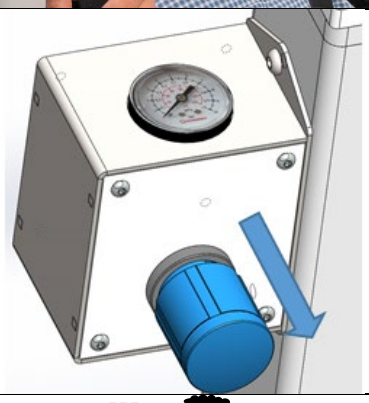	La manopola di controllo non si muove La manopola è bloccata. Tirare leggermente per sbloccarla. Nota bene: Se la manopola è completamente retratta, è sufficiente spingere per farla uscire.
3.	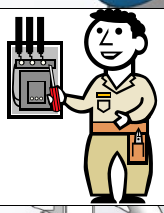	La corda striscia / sfrega Contattare un tecnico
4.	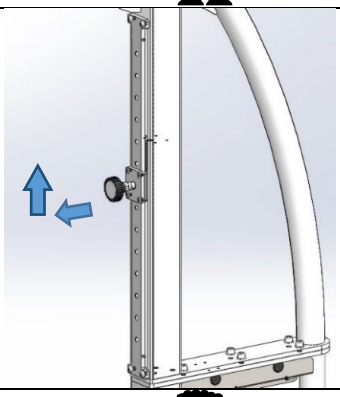	Arresto di emergenza opzionale: L'arresto a fungo è attivo durante l'allenamento La posizione di arresto caduta potrebbe essere troppo bassa Spostare il cursore verso l'alto di una posizione
5.	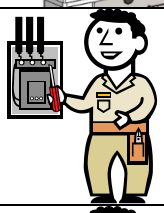	Arresto di emergenza opzionale: L'arresto a fungo non funziona Contattare un tecnico
6.	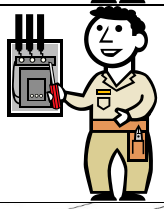	Aumento della perdita di pressione / frequente attivazione del compressore Contattare un tecnico
7.	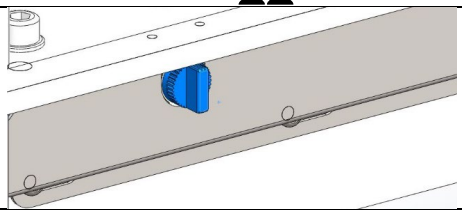	Tensione della corda durante l'utilizzo della modalità di arresto caduta abbassare la posizione dell'occhiello della corda/dell'imbracatura di sicurezza assicurarsi che la modalità equilibrio sia attivata

© 1988 - 2023 h/p/cosmos sports & medical gmbh | Germany

11. Targhetta identificativa

product family:	body weight support device h/p/cosmos (airwalk)			CE
model:	airwalk® ap			MD
class:	S, I	compressed air supply:	max. 10 bar	
max. subject weight: 250 kg / 551 lbs				
max. support weight: 90 kg / 198 lbs				

(21)cos30028-0001
(11)141111
UDI
(01)40505880023050

2014-11-11 h/p/cosmos

h/p/cosmos sports & medical gmbh
83365 Nussdorf-Traunstein / Germany
service@hpcosmos.com

SN cos30028-0001

Made in Germany

12. Dati tecnici

I dati standard sono reperibili all'interno dell'imballo, le soluzioni opzionali con sovrapprezzo sono riportate sotto all'imballaggio.

12.1. Misurazioni dell'airwalk ap

Lunghezza	240 cm (per tapis roulant 150) 260 cm (per tapis roulant 170) 280 cm (per tapis roulant 190)	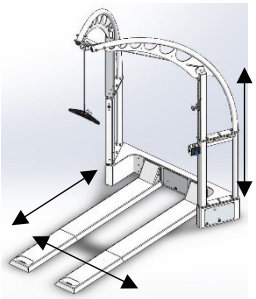
Larghezza	180 cm	
Altezza	274 cm	
Peso	305 kg	
Carico del peso	≤ 2.5 kN/m² (incl. tapis roulant)	
Imballaggio	Su richiesta	
Soluzione opzionale per soffitto basso: su richiesta		
Soluzione opzionale per soggetti > 200 cm: su richiesta		

12.2. Misurazioni airwalk lt

Le misurazioni della airwalk dipendono dalla situazione della stanza e dal modo di installazione delle pulegge a soffitto.

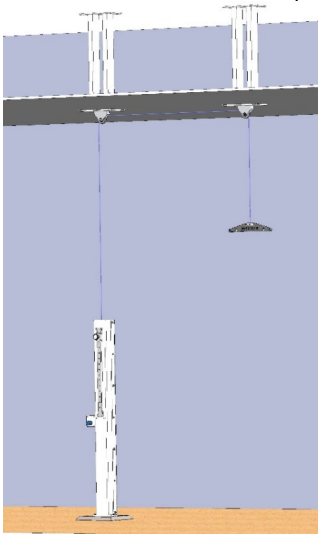

12.3. Dati sulle prestazioni

Supporto	supporto dinamico circa 0 ... 90 kg (pressione in ingresso 10 bar) 0 ... 70 kg (pressione in ingresso 8 bar) 0 ... 50 kg (pressione in ingresso 6 bar)	
Intervallo di altezza	75 cm (ca.)	
Rotazione	360°	
Soluzione opzionale per soggetti con peso: 0 - 120 kg (regolazione meno differenziata), [cos102492]		
Soluzione opzionale per soggetti con peso: 0 - 160 kg (regolazione meno differenziata), [cos102493]		
Soluzione opzionale per soggetti con peso: 0 - 240 kg (regolazione meno differenziata), [cos102494]		

12.4. Dati del soggetto

Altezza min.	150 cm (opzioni disponibili)	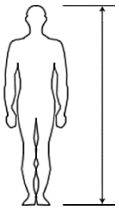
Altezza max.	200 cm (opzioni disponibili) restrizioni per inclinazione >10%	
Peso min.	15 kg	
Peso max.	250 cm (opzioni disponibili)	
Soluzione opzionale per soggetti di bassa statura: estensioni per altezza minima dei soggetti < 150 cm		
Soluzione opzionale per soggetti > 200 cm: su richiesta		
Soluzione opzionale per soggetti di peso maggiore: su richiesta		

12.5. Unità di controllo

Display	Manometro analogico visualizzazione di bar, kg, libbre (opzioni su richiesta)	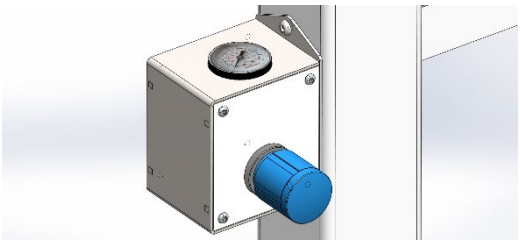
Funzionamento	Manopola di controllo (opzioni su richiesta)	
Accuratezza	5 kg (opzioni su richiesta)	

12.6. Accessori inclusi

Avvertenza!

Leggere sempre le istruzioni e le avvertenze di tutti gli accessori utilizzati!

Cartellina con materiale relativo al dispositivo	Incluse istruzioni per l'uso, etc.	
Giubbetto di scarico del peso	Taglia M torace 93 ... 105 cm cos10095-vest-M (opzioni disponibili)	
Cinghia toracica di sicurezza	Taglia M torace 85-115 cm cos14903-04-M (con arresto di emergenza opzionale)	

Opzione per soggetti di bassa statura:	giubbetto di scarico del peso	taglia XXS	torace 62...75 cm	cos10095-vest-XXS
Opzione per soggetti di bassa statura:	giubbetto di scarico del peso	taglia XS	torace 76...84 cm	cos10095-vest-XS
Opzione per soggetti di bassa statura:	giubbetto di scarico del peso	taglia S	torace 85...92 cm	cos10095-vest-S
Opzione per soggetti di statura maggiore:	giubbetto di scarico del peso	taglia L	torace 106...114 cm	cos10095-vest-L
Opzione per soggetti di statura maggiore:	giubbetto di scarico del peso	taglia XL	torace 116...130 cm	cos10095-vest-XL
Opzione per soggetti di bassa statura:	imbracatura di sicurezza	taglia XXS	torace 45...65 cm	cos14903-04-XXS
Opzione per soggetti di bassa statura:	imbracatura di sicurezza	taglia XS	torace 55…75 cm	cos14903-04-XS
Opzione per soggetti di bassa statura:	imbracatura di sicurezza	taglia S	torace 65...95 cm	cos14903-04-S
Opzione per soggetti di statura maggiore:	imbracatura di sicurezza	taglia L	torace 105…135 cm	cos14903-04-L
Opzione per soggetti di statura maggiore:	imbracatura di sicurezza	taglia XL	torace 125…155 cm	cos14903-04-XL
Opzione per soggetti agili:	pantaloncini in neoprene	taglia S	girovita 55…92 cm	cos10095-neo-S
Opzione per soggetti agili:	pantaloncini in neoprene	taglia M	girovita 93…105 cm	cos10095-neo-M
Opzione per soggetti agili:	pantaloncini in neoprene	taglia L	girovita 106…114 cm	cos10095-neo-L
Opzione per soggetti agili:	pantaloncini in neoprene	taglia XL	vita 115...123 cm	cos10095-neo-XL
Sostituire dopo due anni di utilizzo o 4 anni dalla produzione o prima in caso di danni visibili o presunti.				

12.7. Tapis roulant compatibili

tapis roulant h/p/cosmos 150/50 (pluto / mercury)	
tapis roulant h/p/cosmos 170-190 (quasar / pulsar)	
tapis roulant h/p/cosmos 170-190 3p (quasar / pulsar)	
tapis roulant h/p/cosmos 200-300/75-125 (venus / saturn) airwalk lt, solo	
altri tapis roulant su richiesta e solo previa conferma scritta da parte di h/p/cosmos	

12.8. Condizioni ambientali

Trasporto e stoccaggio		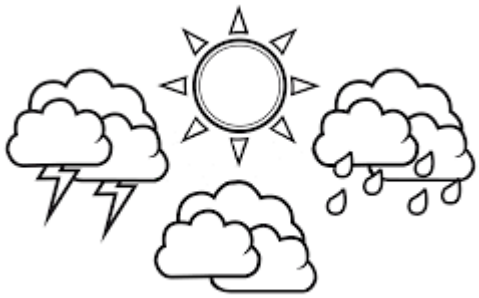
Temperatura	-30-+50°C	
Umidità	0-95 % senza condensa	
Pressione barometrica	700 … 1060 hPa	
Funzionamento		
Temperatura	+10 … +30°C	
Umidità	0-70 % senza condensa	
Pressione barometrica	700 … 1060 hPa	

12.9. Dati normativi

Classe di utilizzo (secondo EN 20957)	Classe S (prof./commerciale) Classe I (necessità speciali)	§
Sicurezza meccanica	EN 20957-1	
Sicurezza pneumatica	IEC 60601-1, clausola 9.7	
Requisito per la conformità CE	MDR (UE) 2017/745 Direttiva UE 2006/42/CE	
Classe di rischio (secondo MDR)	Classe I	

12.10. Altri dati

raccordo aria compr.	secondo ISO 4414	…
alimentazione aria compr.	max. 10 bar secondo ISO 8573-1:2010	
compressore	disponibile in via opzionale (per utilizzare l'airwalk è necessaria un'alimentazione di aria compressa) raccomandazioni compressore: senza olio e silenzioso pressione 8 bar o 10 bar potenza erogata 50 litri/min o superiore volume del serbatoio 3,5 litri o superiore	
corda	corda PES/PE, Ø 6 mm	
colore telaio	bianco puro RAL 9010	
emissione dei rumori	max. 50 dB (con compressore h/p/cosmos)	
Opzione per altro colore telaio: su richiesta		

13. Ricambi e materiali di consumo

Poiché tutti i tipi di intervento di installazione e riparazione e la maggior parte dei lavori di manutenzione devono essere eseguiti solo da tecnici adeguatamente formati e autorizzati, le informazioni riguardanti i ricambi e i beni di consumo sono disponibili solo presso il team di assistenza h/p/cosmos.
service@hpcosmos.com
https://www.hpcosmos.com/en/products/service

14. Durata prevista / attesa

Telaio di base	10 anni	Questi dati si intendono validi solo per l'uso previsto, a patto che gli intervalli di manutenzione raccomandati siano rispettati e che tutti gli interventi di manutenzione e riparazione siano eseguiti da tecnici h/p/cosmos autorizzati.
Cilindri	10 anni	
Componenti pneumatici	10 anni	
Giubbetti / pantaloni	2 anni di utilizzo 4 anni max.	
Corda	1 anno	

15. Smaltimento

Su richiesta e a spese del cliente, h/p/cosmos può provvedere allo smaltimento di dispositivi vecchi o difettosi. Contattare service@hpcosmos.com per un'offerta dettagliata.
I nostri dispositivi sono realizzati in metalli verniciati a polvere e galvanizzati provenienti da diversi produttori e di diverse qualità. Sono composti di acciaio inox, plastica, gomma e collegati a elettronica con cavi, schede e condensatori, oltre che a batterie. Questi materiali possono essere riciclati presso il deposito municipale ufficiale o da aziende di smaltimento autorizzate.

16. Installazione

fase	immagine	descrizione
1.		Materiale necessario: – set di chiavi a brugola (3 .. 10 mm) – 2x chiavi fisse, 17 mm – 1x chiave fissa, 19 mm – 2x chiavi fisse, 24 mm – Chiave dinamometrica 85 Nm con chiave a brugola 10 mm – cartone – seconda persona per assistenza (fasi 4+5)
2.		Confrontare la bolla di consegna con il dispositivo consegnato Tutti i componenti (dispositivo, accessori, cartella del dispositivo, etc.) devono essere completi e privi di vizi.
3.	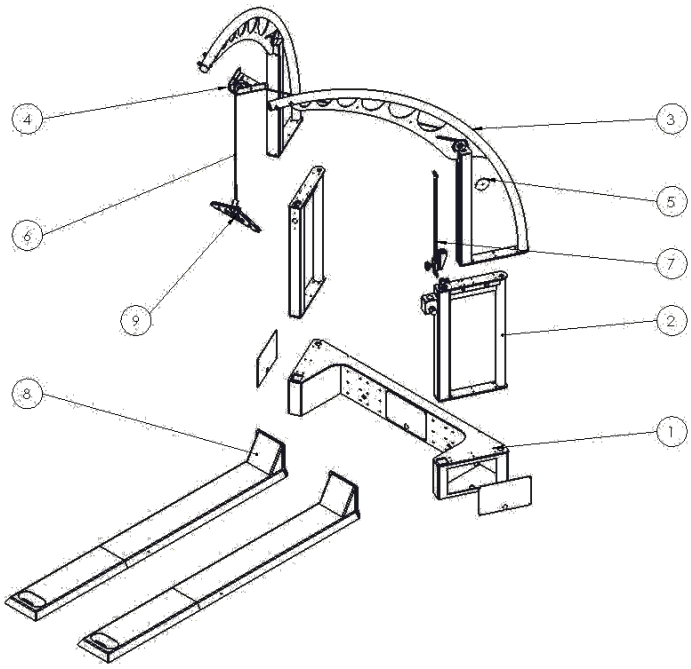	<u>Panoramica</u> (1) Scatola componenti (2) 2x adattatori (3) 2x archi (4) Guida cavi (5) Puleggia + copertura (6) Corda (7) Arresto regolabile (8) 2x guide (9) Barra di scarico del peso NOTA: l'adattatore con l'unità manuale e l'arco con l'arresto regolabile sono ubicati sul lato destro nella configurazione standard (come raffigurato).

© 1988 - 2023 h/p/cosmos sports & medical gmbh | Germany

4.	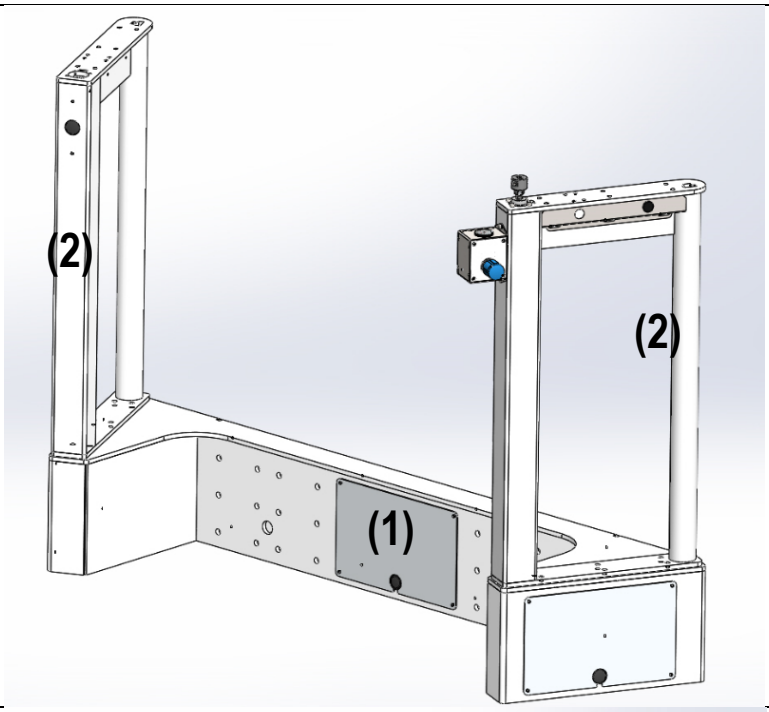	Posizionare la scatola componenti (1) su una superficie pulita e piana. Porre gli adattatori (2) sopra alla scatola componenti e fissarli con le 12 viti a testa cilindrica M10x25 con rondelle. ATTENZIONE: fare scorrere i tubi da 6 mm attraverso i corrispondenti fori della scatola componenti.
5.	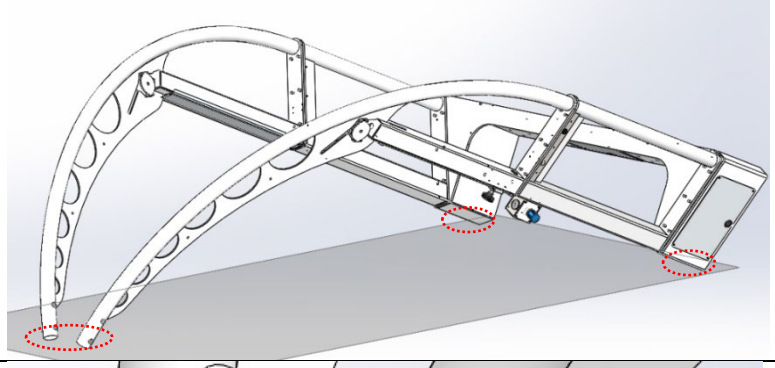	Posizionare il supporto in cartone sotto alle aree contrassegnate della scatola componenti e dell'estremità dell'arco e inclinare la scatola in modo che gli archi (3) possano essere fissati con le 12 viti a testa cilindrica M10x25 con rondelle mentre la scatola è sorretta da una seconda persona.
6.	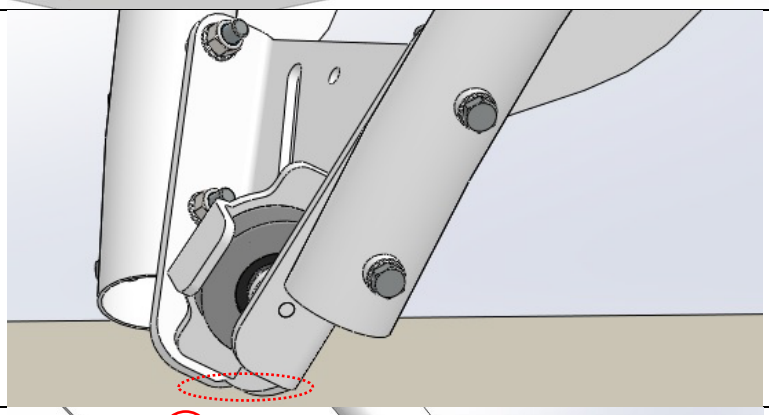	Collegare le estremità dell'arco con il modulo guida cavo (4) utilizzando le 4 viti a testa esagonale M10x100, le 8 rondelle e dadi di arresto.
7.	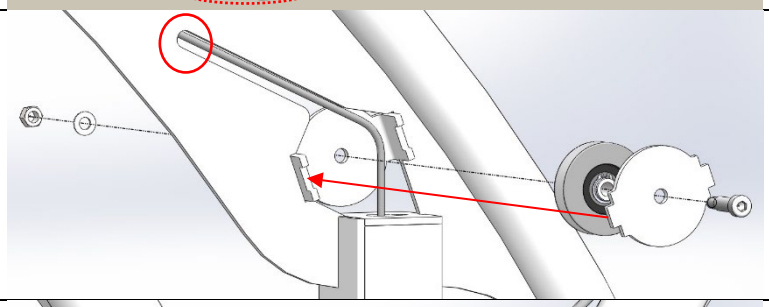	Far passare la corda attraverso il tubo quadrato dell'arco e farlo uscire attraverso il foro superiore. Assemblare arco, puleggia e copertura della puleggia come raffigurato (inserire i naselli della piastra di copertura nelle tacche corrispondenti).
8.	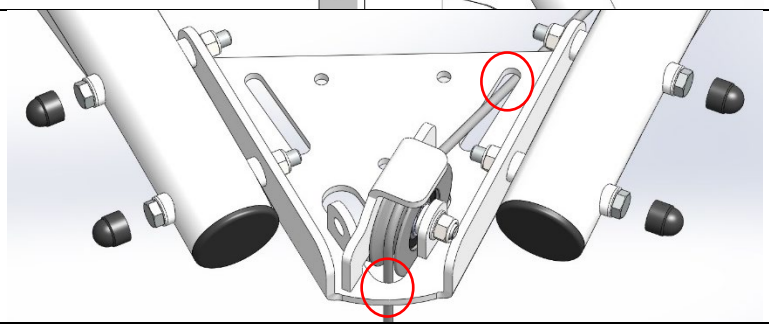	Far passare la corda attraverso il modulo di guida cavo (raffigurata: unità di scarico del peso sul lato destro). Coprire le teste delle viti con i tappi bianchi. Riportare in posizione eretta il dispositivo.

© 1988 - 2023 h/p/cosmos sports & medical gmbh | Germany

9.	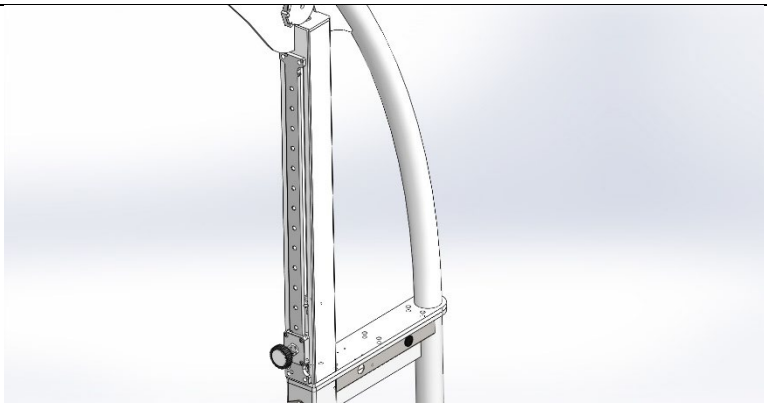	Inserire il modulo di arresto regolabile e fissarlo con le 4 viti a testa piatta M8x25. NOTA: la corda deve scorrere attraverso il vano al centro del cursore! Nel caso in cui il dispositivo sia dotato dell'interruttore di arresto di sicurezza opzionale, vedere il capitolo "Opzioni" per ulteriori istruzioni.
10.	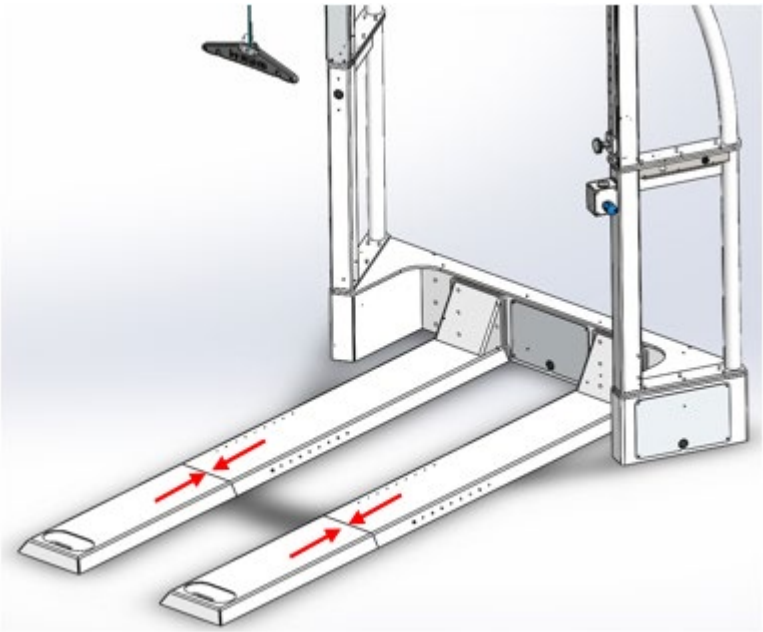	Posizionare la coppia di guide di fronte alla scatola componenti. Adeguare lo spazio tra la parte anteriore e quella posteriore secondo il tipo di tapis roulant e fissare la posizione con le 4 viti a testa piatta M8x16: 150/50 – nessuno spazio 170/65 – spazio di 20 cm 190/65 – spazio di 40 cm NOTA: onde evitare di urtare determinati accessori del tapis roulant (ad es. stimolazione visiva Zebris) potrebbe dover essere necessario adeguare lo spazio in modo che il percorso ad inclinazione sia sbloccato.
11.	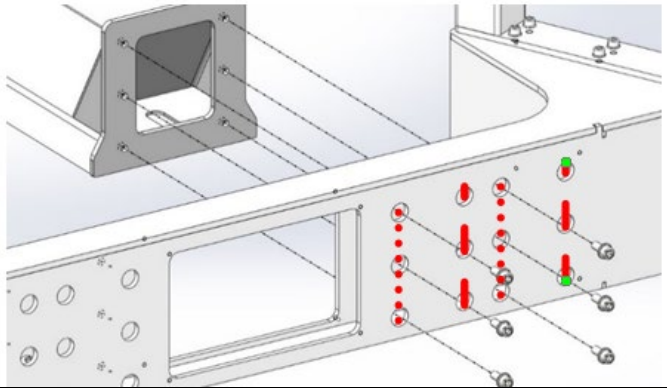	Adeguare la distanza della guida al tipo di tapis roulant. Coppia di fori interni (rosso) per xx/50, coppia esterna (verde) per xx/65. Unire le guide alla scatola componenti utilizzando le 12 viti a testa cilindrica M12x30 con rondelle. Applicare una coppia di 85 Nm.

© 1988 - 2023 h/p/cosmos sports & medical gmbh | Germany telefono +49 86 69 86 42 0 email@hpcosmos.com

12.	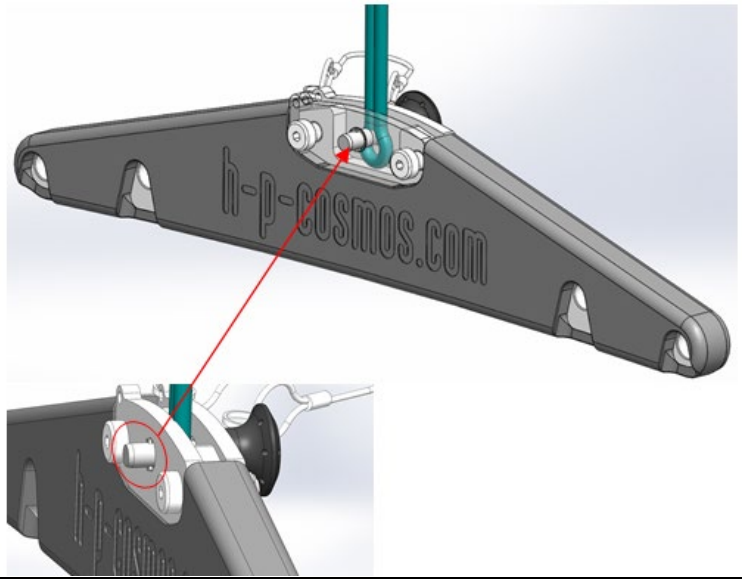	Unire l'occhiello della corda alla barra di scarico del peso con il perno di bloccaggio. Premere il pulsante rosso, inserire completamente il perno nel foro, rilasciare il pulsante rosso. Assicurarsi che le tacche possano evitare che il perno di bloccaggio scivoli all'esterno.
13.	senza illustrazione	Effettuare il controllo di funzionamento. Utilizzare la lista di controllo del capitolo "Manutenzione"
14.	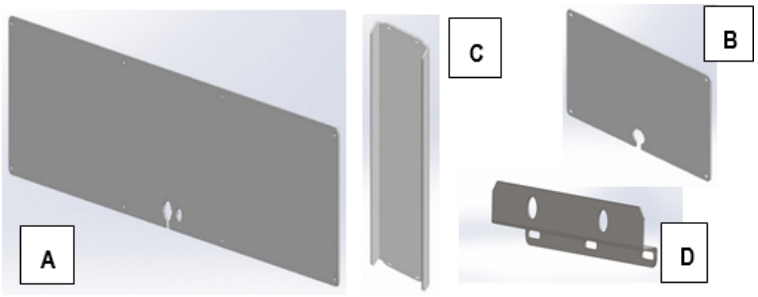	Montare lamiere di rivestimento e tappi: - lamiera di rivestimento adattatore posteriore (A) - 2 lamiere di rivestimento adattatore (B) - lamiera di rivestimento arco (C) - lamiera di rivestimento raccordo cilindro (D)
15.	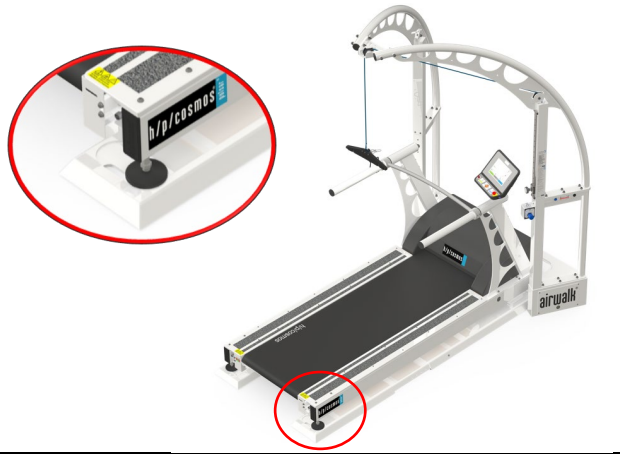	Installare il tapis roulant secondo il relativo manuale di installazione I piedini regolabili del tapis roulant devono inserirsi negli spazi delle guide sul pavimento.
16.		Collegare l'equalizzazione del potenziale
17.	senza illustrazione	Eseguire il controllo di funzionamento secondo la lista di controllo del capitolo "Manutenzione".

© 1988 - 2023 h/p/cosmos sports & medical gmbh | Germany telefono +49 86 69 86 42 0 email@hpcosmos.com autore: s creato il11.10.2023 stampato il30.11.2023 pagina: 31 di 42

17. Posa dei tubi pneumatici

n.	immagine	descrizione
1.	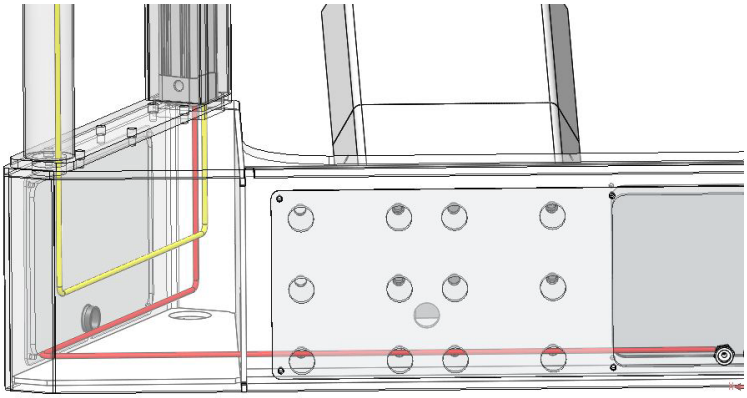	**Attenzione!** Nel presente manuale, il tubo nero (cos11285) è mostrato nei colori giallo (2,45 m) e rosso (2,15 m) ai fini d'illustrazione. Istruzioni: Il tubo contrassegnato in rosso viene posato attraverso il supporto componenti airwalk ap (cos102304ral9010) nell'adattatore 275 cm RH airwalk ap.
2.	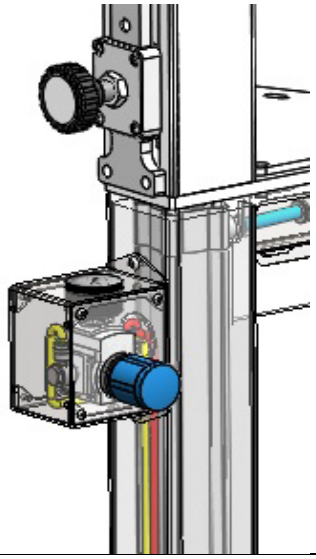	Il tubo rosso viene quindi posato lungo il cilindro (cos102480) nel corpo della valvola (cos103290).
3.	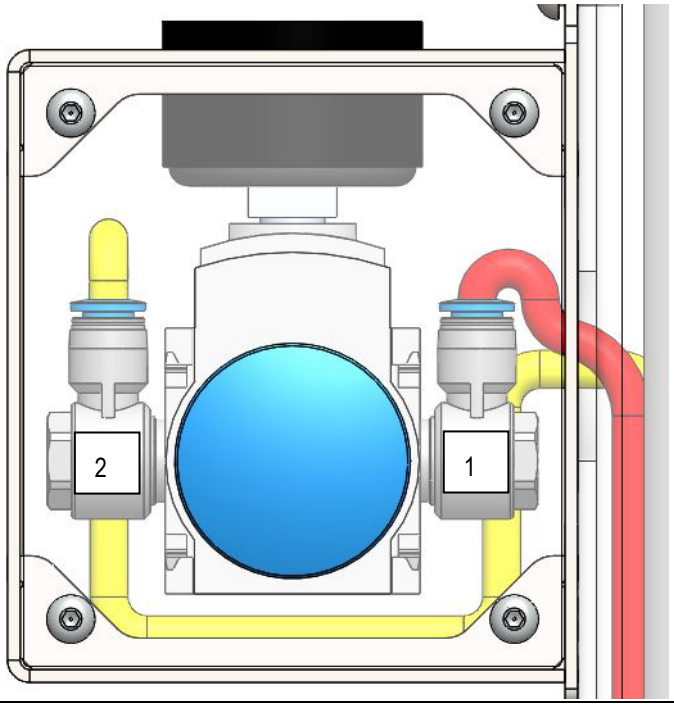	Il tubo contrassegnato in rosso viene collegato alla porta 1 della valvola di controllo airwalk ap Festo (cos102340). Il tubo contrassegnato in giallo viene collegato alla porta 2 della valvola di controllo airwalk ap Festo (cos102340). Le porte sono contrassegnate sulla valvola di controllo airwalk ap Festo (cos102340) con il rispettivo numero.

© 1988 - 2023 h/p/cosmos sports & medical gmbh | Germany

4.	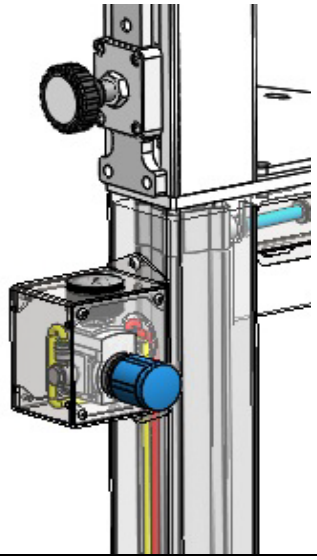	Il tubo contrassegnato in giallo viene posato attraverso l'adattatore 275 cm RH airwalk ap (cos102307-01ral9010) lungo il cilindro verso il basso nell'alloggiamento del componente airwalk ap (cos102304ral9010).
5.	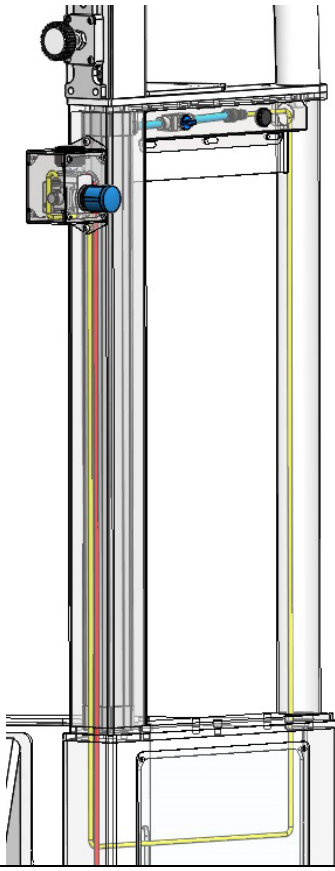	Il tubo contrassegnato in giallo viene quindi posato verso l'alto attraverso il supporto componenti airwalk ap (cos102304ral9010) e attraverso l'adattatore 275 cm RH airwalk ap (cos102307-01ral9010). Il tubo viene posato verso l'esterno attraverso il foro.
6.	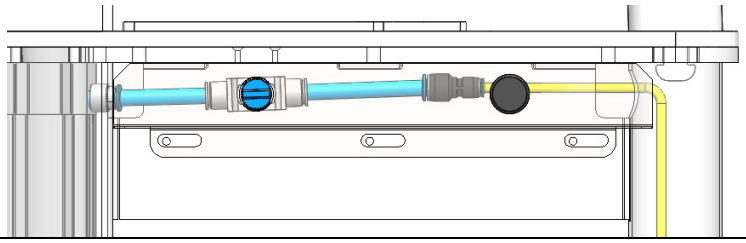	Collegare i due tubi blu (cos102333 tubo aria compressa da 10 mm) con il cilindro 40 (cos102480), la valvola di intercettazione airwalk ap (cos102393) e il raccordo dritto 10-6 (cos103282). Collegare il tubo giallo al raccordo da 6 mm del raccordo rastremato (cos103282).

© 1988 - 2023 h/p/cosmos sports & medical gmbh | Germany telefono +49 86 69 86 42 0 email@hpcosmos.com autore: s creato il11.10.2023 stampato il30.11.2023 pagina: 33 di 42

7.	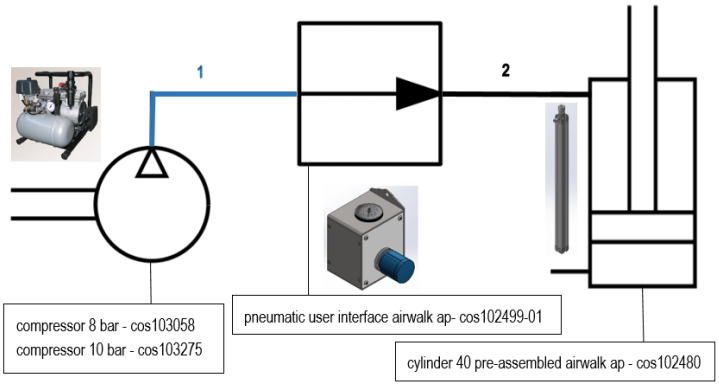	Rappresentazione schematica con i simboli dello schema elettrico.

18. Disegno esploso ed elenco delle parti

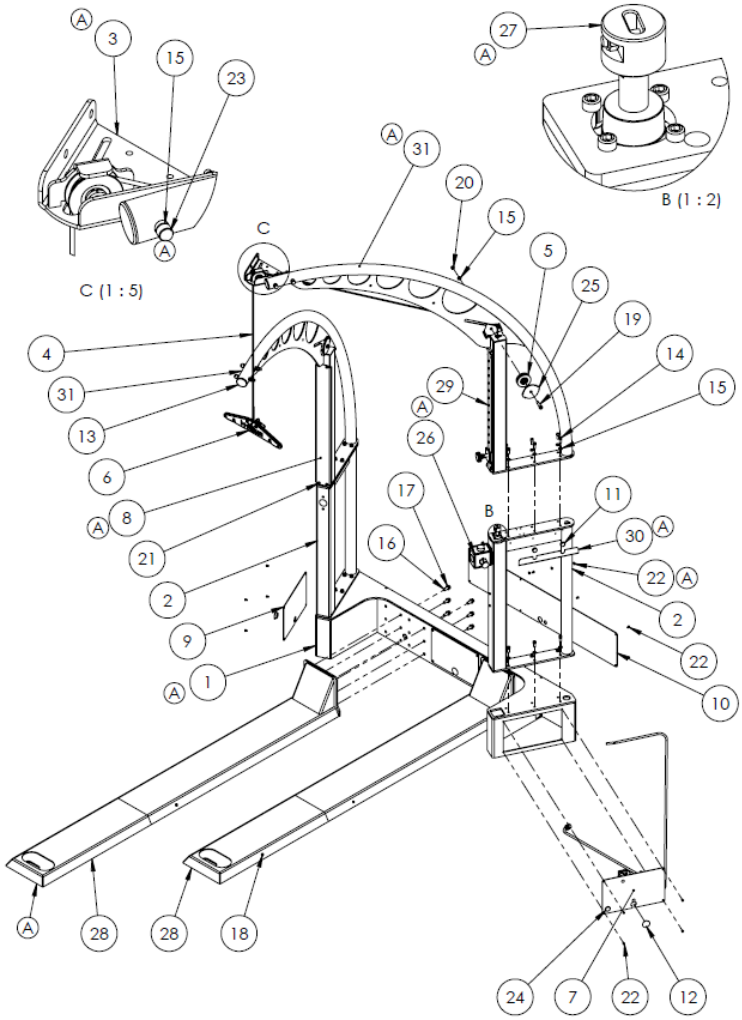

pos.	qtà	descrizione	n. articolo
(1)	1	Scatola componenti	cos102304
(2)	2	adattatore (per ambienti alti 275 cm)	cos102307
(3)	1	puleggia di rinvio superiore	cos102310
(4)	1	corda di scarico del peso	cos102317
(5)	1	puleggia premontata	cos102316
(6)	1	barra di scarico del peso	cos102529
(7)	1	modulo pneumatico	cos102328
(8)	1	piastra di copertura per arco	cos102314
(9)	1	lamiera di rivestimento per scatola componenti	cos102315
(10)	1	piastra di copertura scatola componenti posteriore	cos102430
(11)	1	tappo in gomma d=22 mm, nero	cos14132
(12)	7	tappo in plastica d=30 mm, nero	cos10535
(13)	2	tappo in plastica d=60x1,5-2 mm, nero	cos10228
(14)	24	vite a testa cilindrica ISO4762 M10x25-8,8	cos11013
(15)	46	rondella piana ISO 7089-10-200HV	cos10548
(16)	12	vite a testa cilindrica M12x30-8,8 VZ	cos11018
(17)	12	rondella piana ISO 7089 - 10 -200HV	cos10549
(18)	4	vite a testa bombata M8x16-A2-70	cos12634
(19)	2	vite di fissaggio ISO7370-M10x35-12,9	cos13299
(20)	6	dado di arresto M10-8 VZ	cos10596
(21)	8	vite a testa bombata M8x25-A2-70	cos11883
(22)	27	vite a testa bombata M6x10-A2-70	cos16671
(23)	4	vite a testa esagonale ISO 4017 M10x100-8,8	cos10615
(24)	1	tappo in gomma d=25 mm, nero	cos12967
(25)	2	piastra di copertura puleggia	cos102306
(26)	1	modulo di controllo operatore fisso	cos102499
(27)	1	cilindro pneumatico 40 mm preassemblato	cos102480
(28)	2	guida	cos102308
(29)	1	arresto regolabile	cos102312
(30)	1	piastra di copertura per tubo cilindro	cos102313
(31)	2	arco assemblato	cos102305
(32)	4	tappo di copertura per vite a testa esagonale M10	cos13158

© 1988 - 2023 h/p/cosmos sports & medical gmbh | Germany telefono +49 86 69 86 42 0 email@hpcosmos.com

19. Opzioni

n.	immagine	descrizione
8.	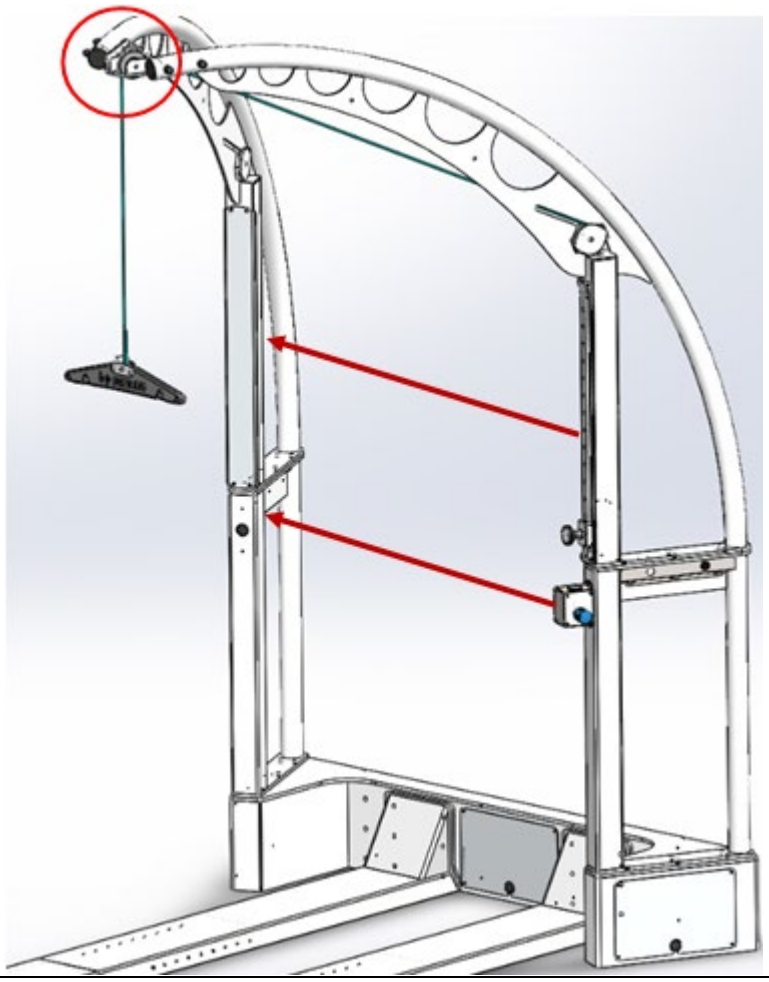	Installazione dei componenti di scarico del peso sul lato sinistro: - Adattatore con unità manuale e arresto regolabile da montare sul lato sinistro - tenere presente il corretto allineamento della corda lungo l'arco e il modulo di guida del cavo.
9.	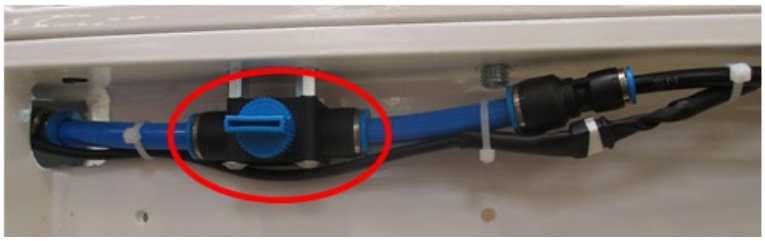	Modalità cuscino pneumatico/arresto caduta: - rimuovere il tubo di alimentazione dal cilindro e tagliare a 92 mm - inserire la valvola del cuscino pneumatico - Fissare i bulloni di distanziamento alla piastra flangiata (tagliare la filettatura se necessario) - Avvitare la valvola sui bulloni di distanziamento con 2 viti a testa piatta M4x25 - Fissare il cavo e il tubo con 3 fascette fermacavo

© 1988 - 2023 h/p/cosmos sports & medical gmbh | Germany telefono +49 86 69 86 42 0 email@hpcosmos.com

10.	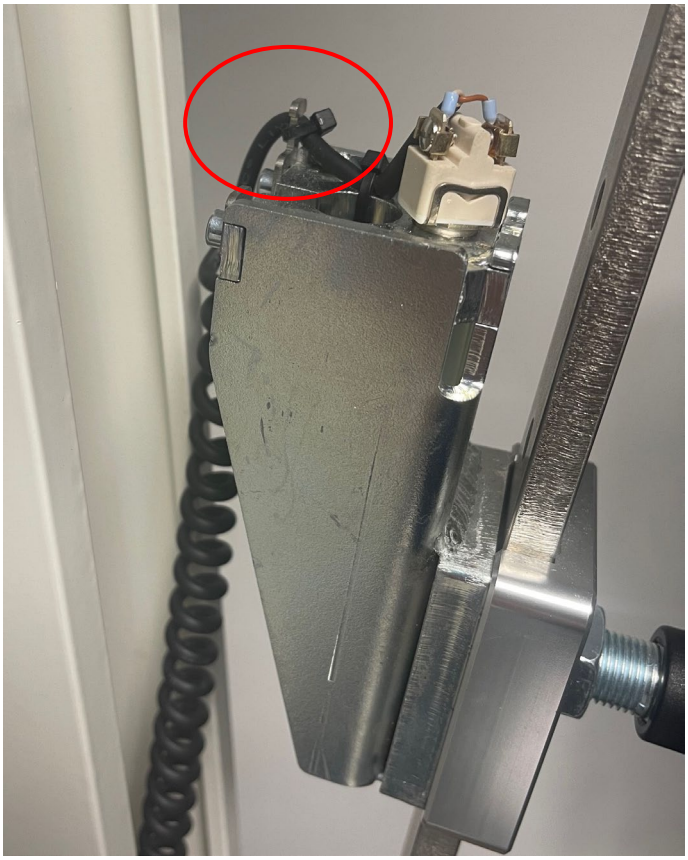 	Arresto di emergenza: - Avvitare l'interruttore di arresto di emergenza nella filettatura del cursore di arresto e fissare il cavo con una fascetta ferma-cavo sul bordo - Guidare il cavo attraverso il foro in cima all'adattatore. - Collegare la spina di arresto di emergenza al tapis roulant. La posizione della presa dipende dal dispositivo (Terminale utente o parte anteriore del dispositivo sotto il coperchio del motore).

© 1988 - 2023 h/p/cosmos sports & medical gmbh | Germany

11.	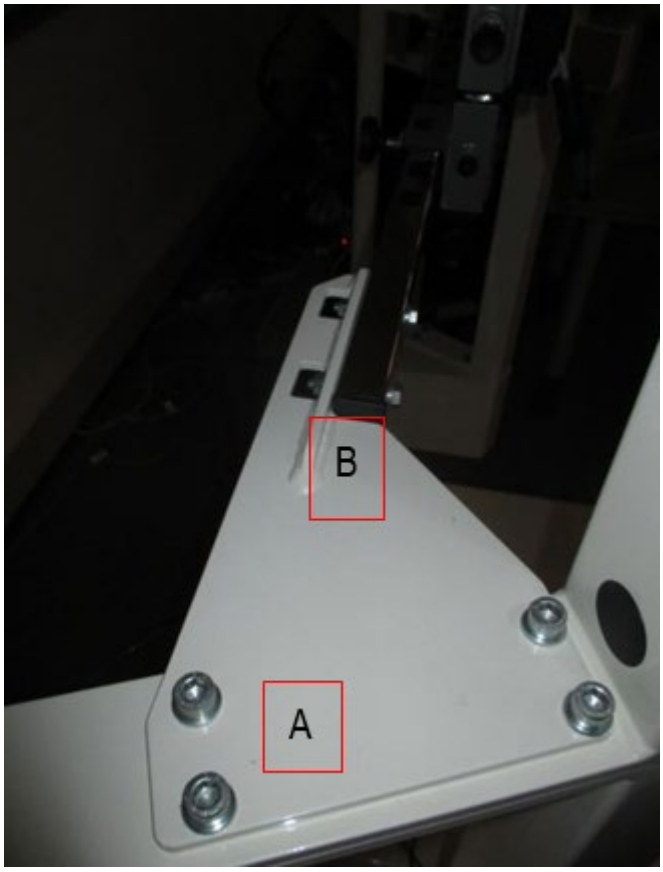 	parte anteriore espansore robowalk: n. articolo: cos30022-02va04 - montare la flangia di collegamento alla piastra flangiata (usare 8 viti M10x30) (A) - montare la barra orizzontale del robowalk alla flangia di collegamento (B)

© 1988 - 2023 h/p/cosmos sports & medical gmbh | Germany telefono +49 86 69 86 42 0 email@hpcosmos.com

20. Etichettatura

Etichetta	numero d'ordine e descrizione	posizione sul dispositivo
Targhetta identificativa	Da fissare sul lato anteriore della scatola componenti, a 20 mm dal bordo superiore nell'angolo superiore destro,	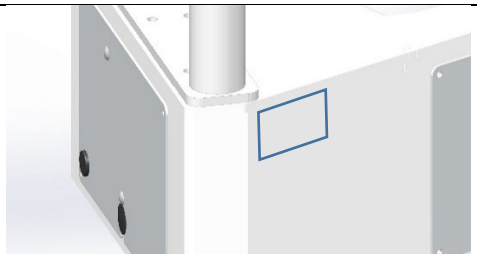
Brevi istruzioni per lo scarico del peso: ATTENZIONE/AVVERTENZA e Applicazione "supporto del peso corporeo"	cos102564-01-en “brevi istruzioni” Da fissare sul lato esterno, a 20 mm dal bordo inferiore dell'"arco".	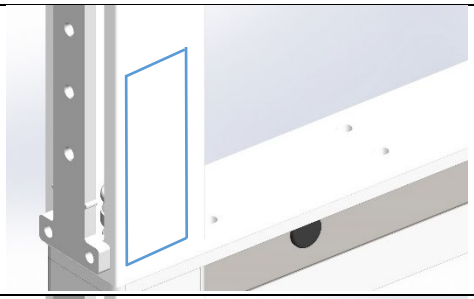
Arresto di emergenza	cos102564-01-en "arresto di emergenza" Da fissare 10 mm sopra a "brevi istruzioni" (solo nel caso in cui l'opzione sia installata)	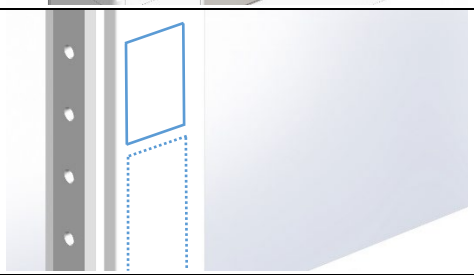
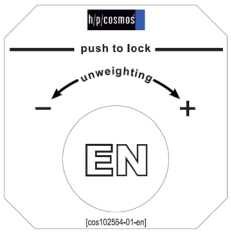	cos102564-01-en “interfaccia utente” Da posizionare attorno alla manopola girevole.	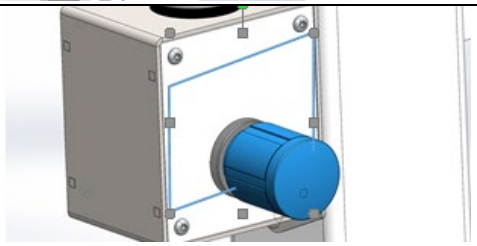
	cos102564-01-en “modalità cuscino pneumatico” Da posizionare a 20 mm a destra della valvola cuscino pneumatico/arresto caduta.	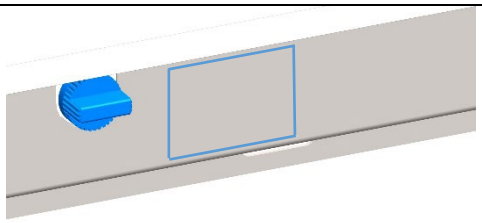
	"interfaccia utente scala kg/lbs" Da posizionare attorno al manometro. intervallo di scala: 100 kg: cos102415-01 150 kg: cos103489-01 200 kg: cos103950 300 kg: cos103951	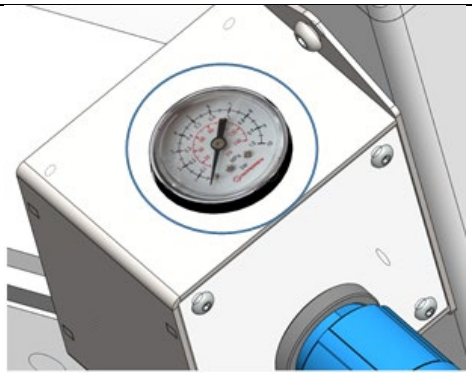
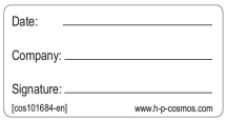	cos101684-01 “sostituzione corda” Dopo aver sostituito la corda, compilare l'etichetta e porla nella posizione corrispondente su cos102564-01-en "brevi istruzioni"	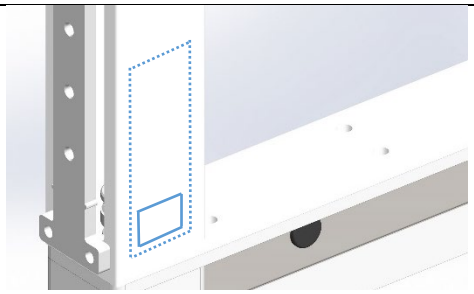

	cos10144-01 "etichetta dell'indirizzo" Da posizionare sull'adattatore di destra 20 mm sopra alla piastra flangiata	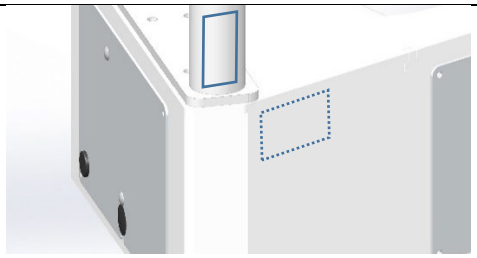
h/p/cosmos®	cos10941 "etichetta h/p/cosmos blu" Da posizionare sulla piastra di irrigidimento dell'adattatore senza cilindro, all'esterno, centrata	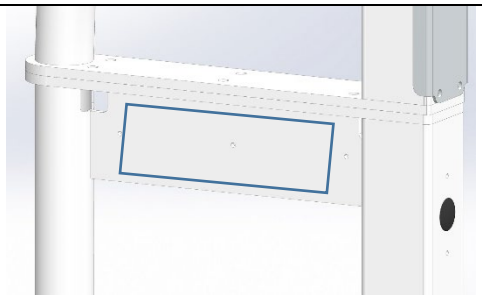
airwalk®	cos102192 "etichetta airwalk tracciato" da applicare centrata sulla copertura della piastra base dell'adattatore	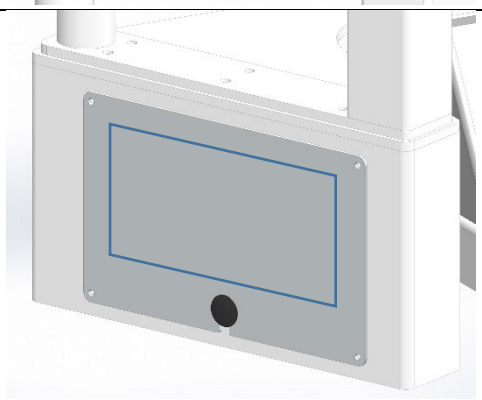

21. Imballaggio

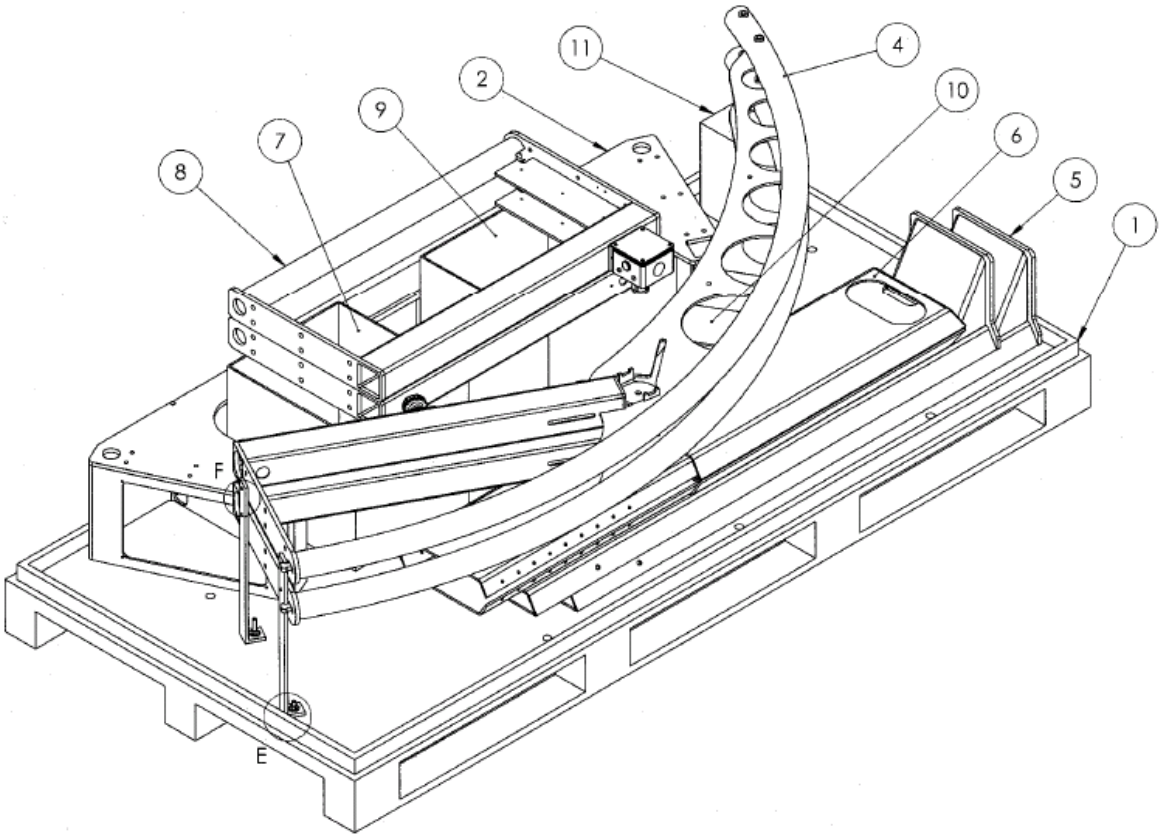

Imballaggio su pallet, vista isometrica

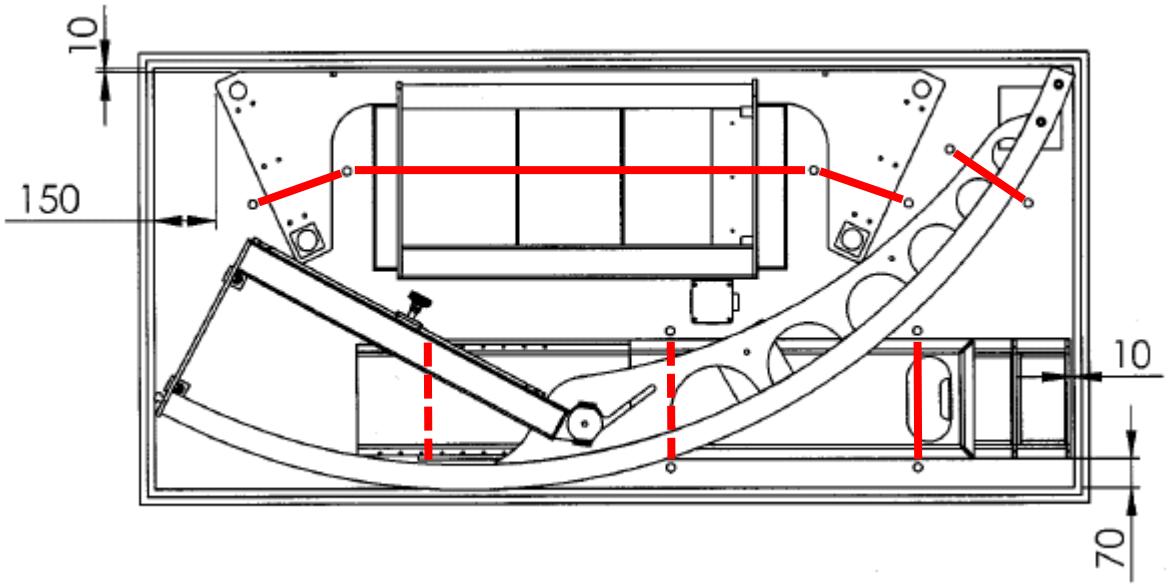

Imballaggio su pallet: vista superiore (cinghie di fissaggio in rosso, linee puntinate se coperte da componenti)

22. Manutenzione

Osservazioni di carattere generale			
Numero di serie		Data	
Tecnico		Azienda	

Lista di controllo		Firma
1. Dispositivo pulito (incl. superfici)		
2. Etichette controllate (sostituite se necessario)		
3. Corda sostituita (etichetta firmata posizionata su dispositivo - etichetta vuota in cartella dispositivo)		
4. Tutti i tubi controllati per verificare l'assenza di segni di usura		
5. Tutte le viti serrate		
6. Se applicabile: compressore controllato secondo istruzioni separate		
7. Controllo del funzionamento effettuato:	Controllo	
- Tutti i cappucci e i rivestimenti fissati e in posizione.		
- L'asta del pistone (1) si muove liberamente.		
- Le pulegge (2) si muovono liberamente.		
- La corda (3) non sfrega		
- Forza di scarico del peso regolabile con unità manuale (4)		
- Il cursore (5) può essere spostato in tutte le direzioni da su a giù		
- Il perno di bloccaggio (5) si blocca nei fori della guida		
- L'arresto di sicurezza arresta il tapis roulant (nel caso in cui l'opzione sia inclusa!)		
- Parti e accessori del tapis roulant non si urtano se il tappeto è inclinato.		
- Unità manuale: la tacca "0 kg" coincide con la tacca "1 bar" del manometro		

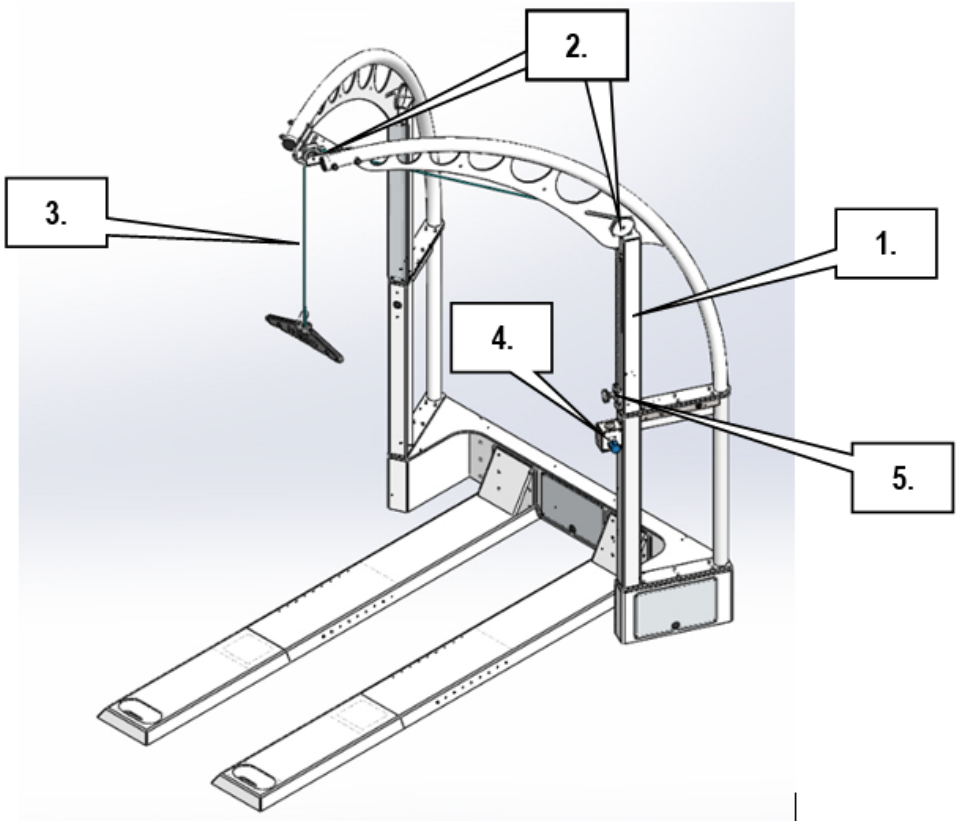

23. Contatto

Per qualsiasi richiesta di informazioni su assistenza o vendite, si raccomanda di avere a disposizione il tipo di modello e il numero di serie del dispositivo.
Per il supporto di assistenza, consigliamo di utilizzare MS Teams o Skype con webcam.

Assistenza

telefono	+49 18 05 16 76 67	(0,14 €/min da rete fissa tedesca, max 0,42 € da rete mobile tedesca)
fax	+49 18 05 16 76 69	
email	service@hpcosmos.com	
Skype	@hpcosmos.com (ricerca e selezione nome)	

Vendite

telefono	+49 18 05 16 76 67	(0,14 €/min da rete fissa tedesca, max 0,42 € da rete mobile tedesca)
fax	+49 18 05 16 76 69	
email	sales@hpcosmos.com	
Skype	@hpcosmos.com (ricerca e selezione nome)	

h/p/cosmos sports & medical gmbh
Am Sportplatz 8
DE 83365 Nussdorf-Traunstein, Germania

telefono	+49 18 05 16 76 67	(0,14 €/min da rete fissa tedesca, max 0,42 € da rete mobile tedesca)
fax	+49 18 05 16 76 69	
email	email@hpcosmos.com	
web	www.hpcosmos.com	